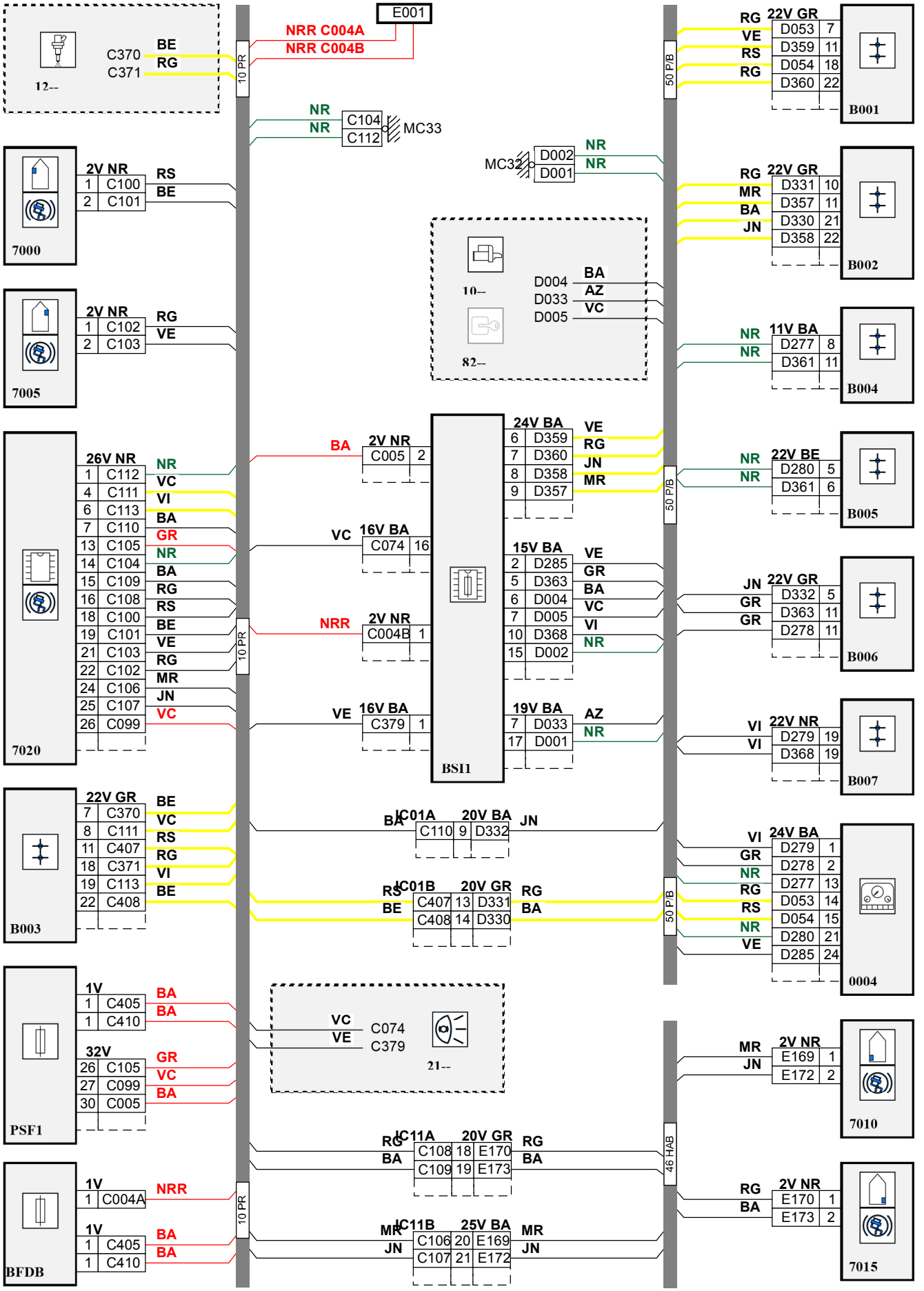
12--
C370 BE
C371 RG
10 PR
E001
NRR C004A
NRR C004B
NR
NR
C104
C112
MC33
MC32
D002 NR
D001 NR
7000
2V NR
1 C100 RS
2 C101 BE
7005
2V NR
1 C102 RG
2 C103 VE
10--
82--
D004 BA
D033 AZ
D005 VC
7020
26V NR
1 C112 NR
4 C111 VC
6 C113 VI
7 C110 BA
13 C105 GR
14 C104 NR
15 C109 BA
16 C108 RG
18 C100 RS
19 C101 BE
21 C103 VE
22 C102 RG
24 C106 MR
25 C107 JN
26 C099 VC
BA 2V NR C005 2
VC 16V BA C074 16
NRR 2V NR C004B 1
VE 16V BA C379 1
BSI1
24V BA
6 D359 VE
7 D360 RG
8 D358 JN
9 D357 MR
15V BA
2 D285 VE
5 D363 GR
6 D004 BA
7 D005 VC
10 D368 VI
15 D002 NR
19V BA
7 D033 AZ
17 D001 NR
B003
22V GR
7 C370 BE
8 C111 VC
11 C407 RS
18 C371 RG
19 C113 VI
22 C408 BE
BA IC01A 20V BA C110 9 D332 JN
RS IC01B 20V GR C407 13 D331 RG
BE C408 14 D330 BA
PSF1
1V
1 C405 BA
1 C410 BA
32V
26 C105 GR
27 C099 VC
30 C005 BA
VC C074
VE C379
21--
BFDB
1V
1 C004A NRR
1V
1 C405 BA
1 C410 BA
RG IC11A 20V GR C108 18 E170 RG
BA C109 19 E173 BA
MR IC11B 25V BA C106 20 E169 MR
JN C107 21 E172 JN
50 P/B
46 HAB
RG 22V GR
VE D053 7
RS D359 11
RG D054 18
D360 22
B001
RG 22V GR
MR D331 10
BA D357 11
JN D330 21
D358 22
B002
NR 11V BA
NR D277 8
D361 11
B004
NR 22V BE
NR D280 5
D361 6
B005
JN 22V GR
GR D332 5
GR D363 11
D278 11
B006
VI 22V NR
VI D279 19
D368 19
B007
VI 24V BA
GR D279 1
NR D278 2
RG D277 13
RS D053 14
NR D054 15
VE D280 21
D285 24
0004
MR 2V NR
JN E169 1
E172 2
7010
RG 2V NR
BA E170 1
E173 2
7015
D3CZAHKG