автомобиль : C5 (X7)		OPR : 12183	
область	силовой агрегат	функция	охлаждение двигателя
составные части			

принцип

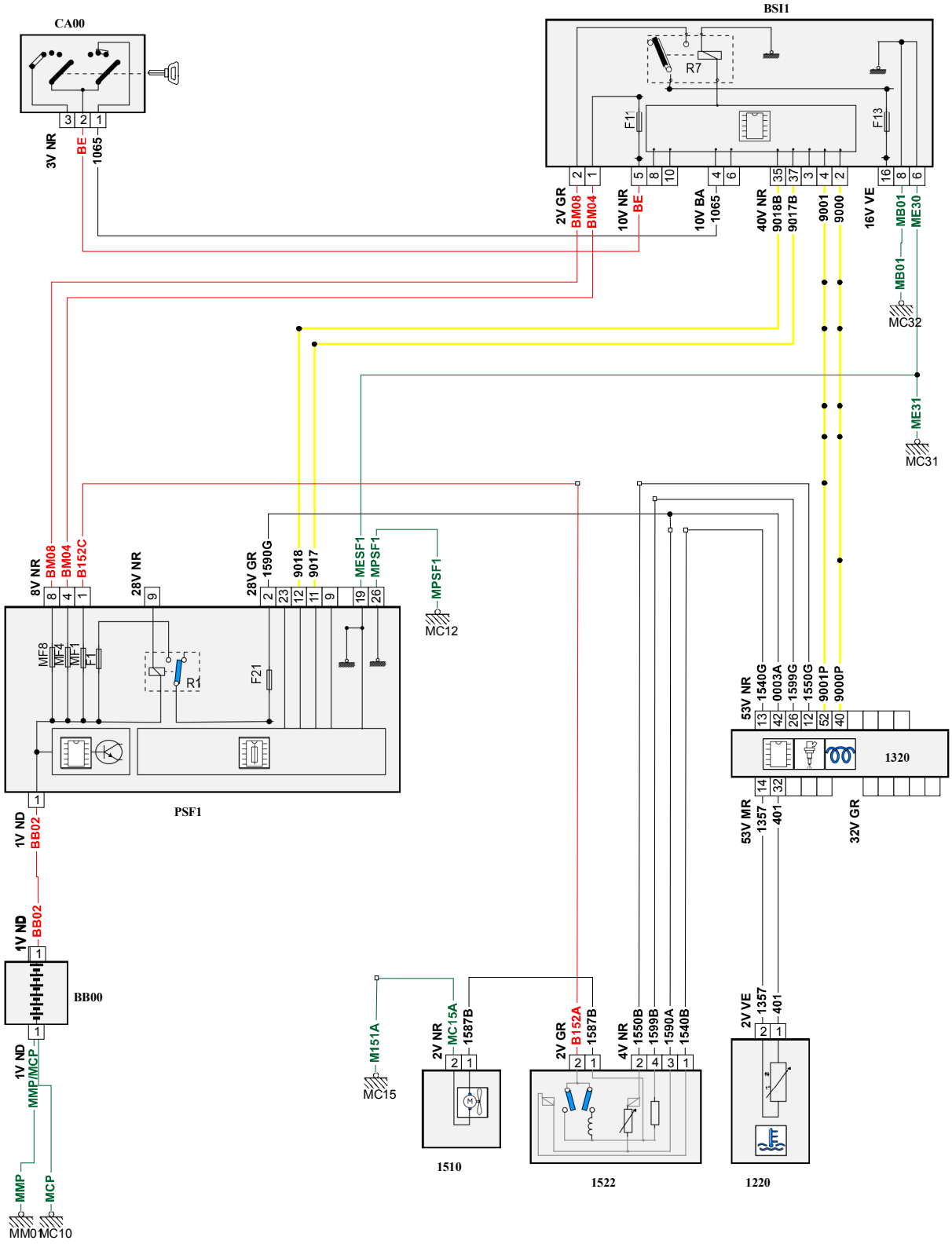

собственность PSA Peugeot Citroen

02/06/2019