автомобиль : C4 PICASSO		**номер VIN: VF7UDRFJF45105526 / OPR : 11144**	
область	**освещение - сигнализация**	**функция**	**освещение закрытых пространств / салона**
составные части			

принцип

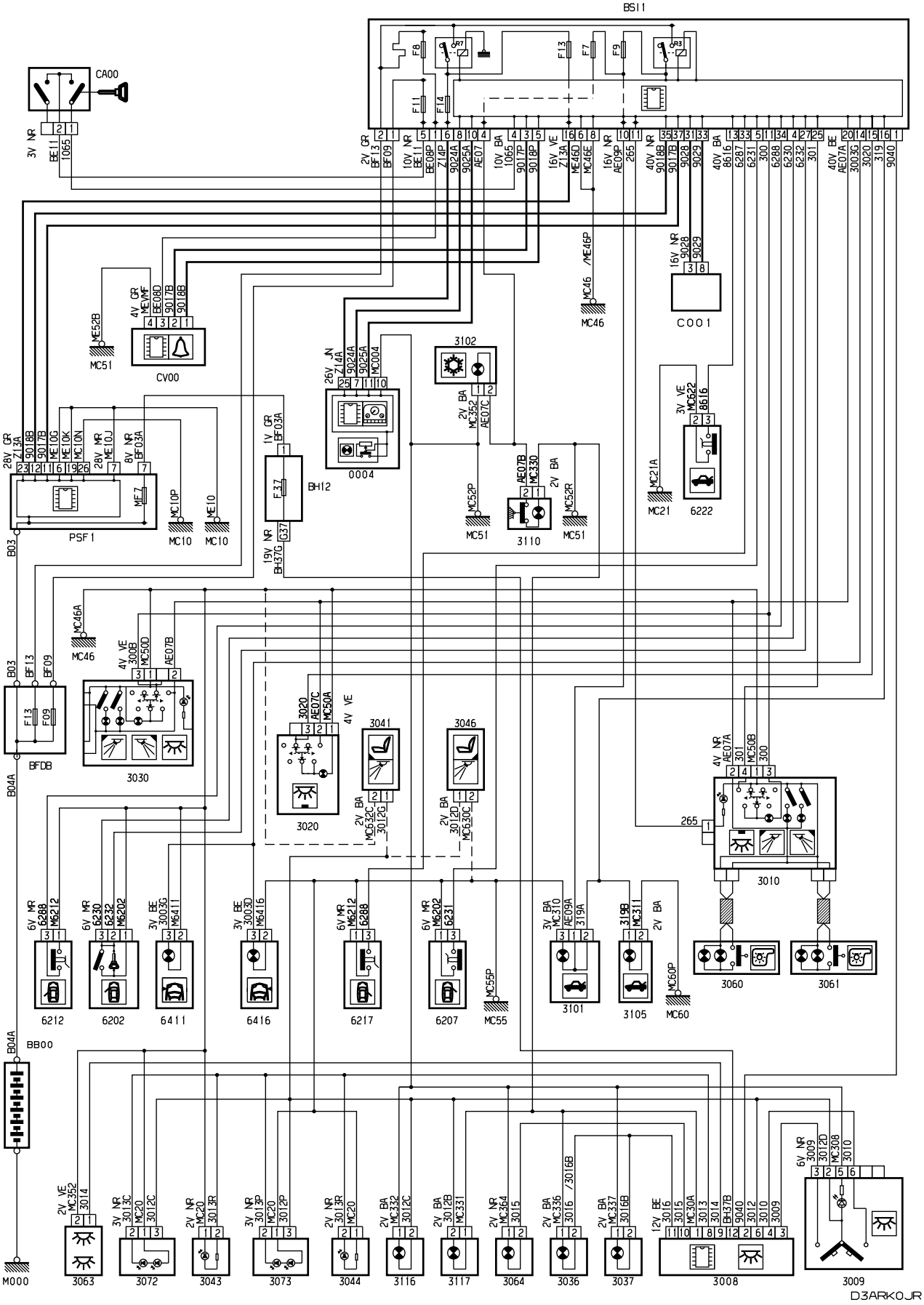

прокладка трубопроводов (кабелей, тросов)

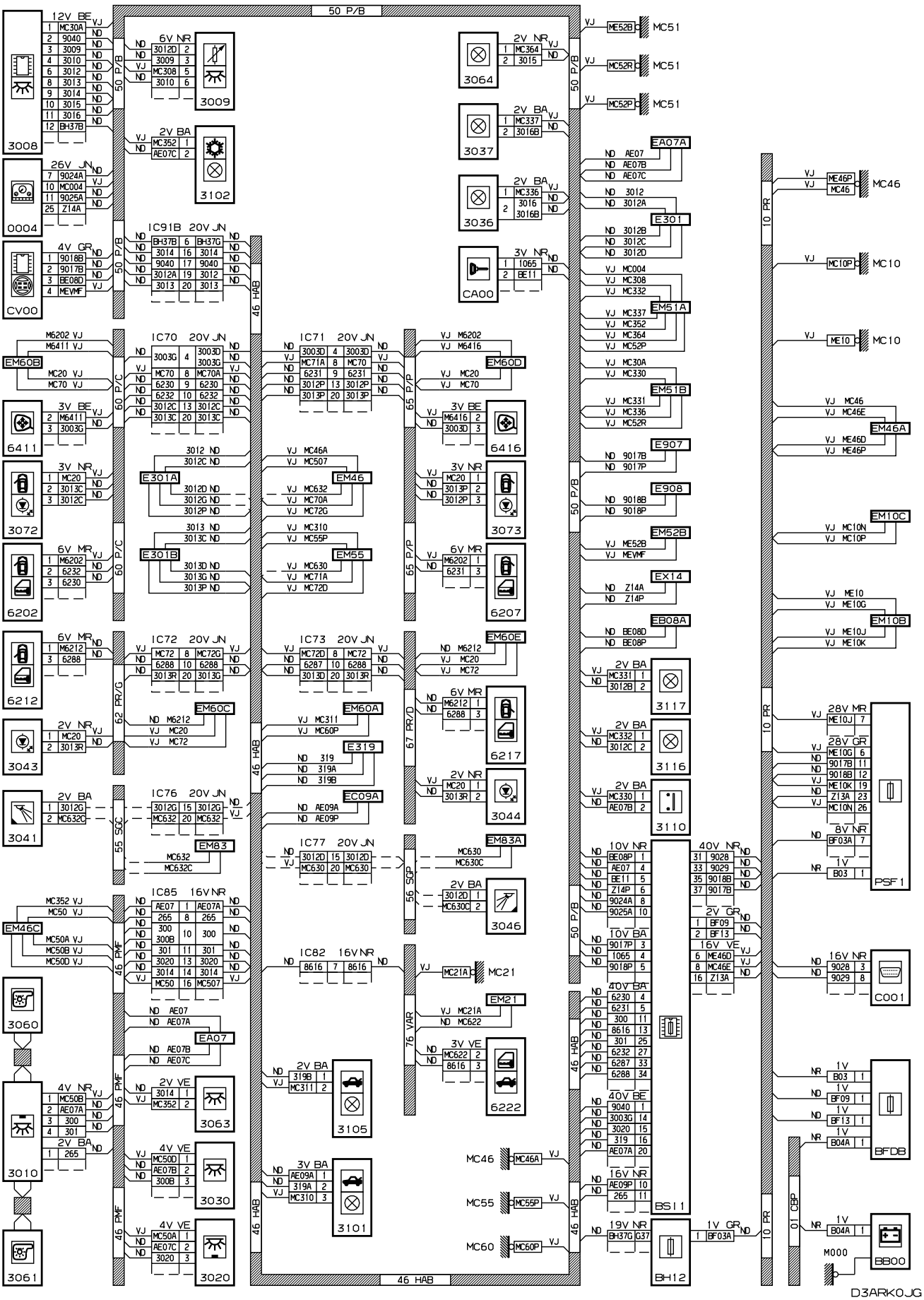

null

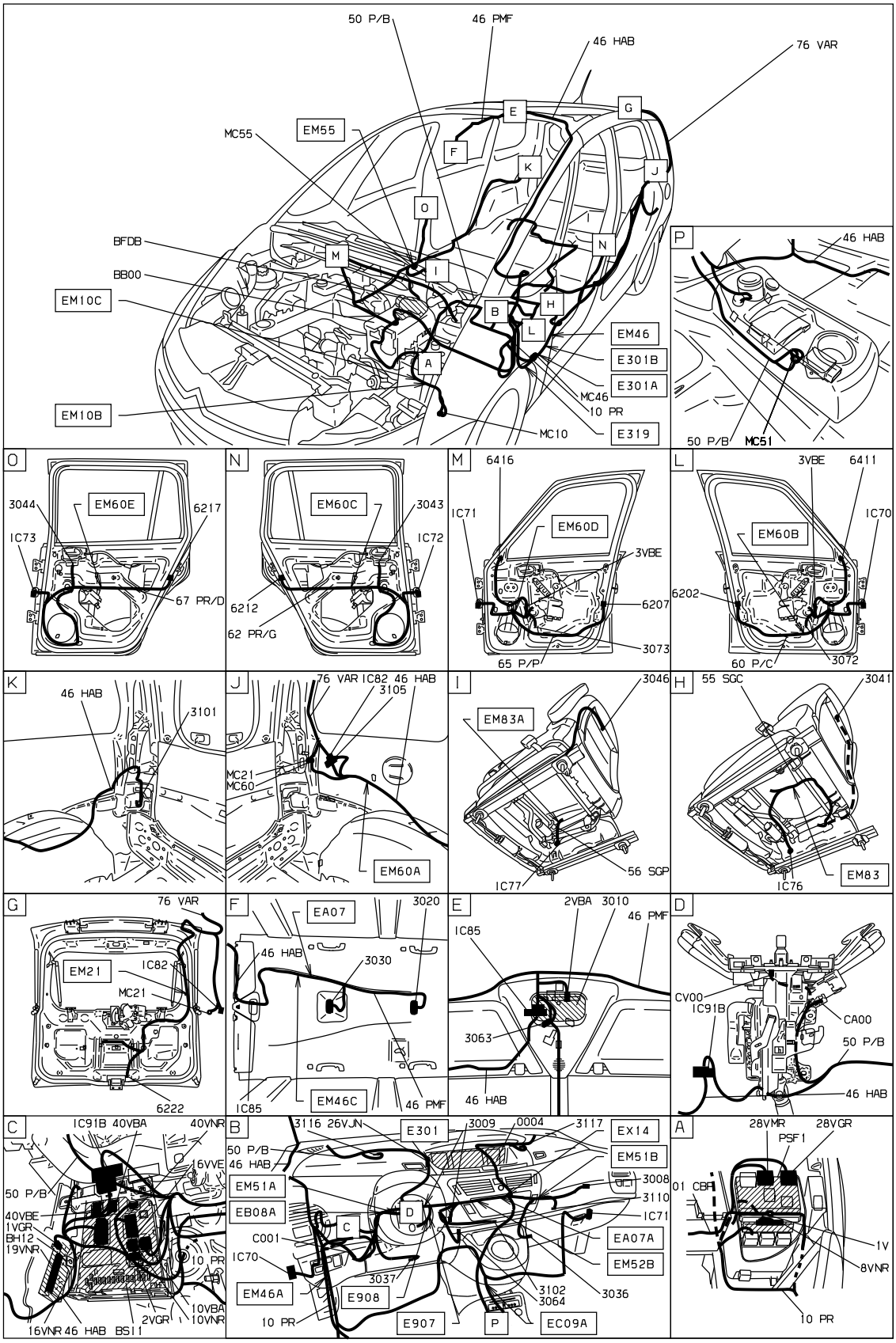

D3ARKOJI

Автомобили Citroën RCS PARIS 642 050 199Любое даже частичное копирование данной информации без письменной авторизации Изготовителя запрещается

02/04/2019