C4 (B7) - 0530 02 170010A - ВОЗДУШНЫЙ ФИЛЬТР ПАТРУБОК РЕЗОНАТОР - Google Chrome

service.citroen.com/docapvAC/affiche.do?ref=053002170010A&refaff=0530%2002%20170010A&idFct=FCT0512

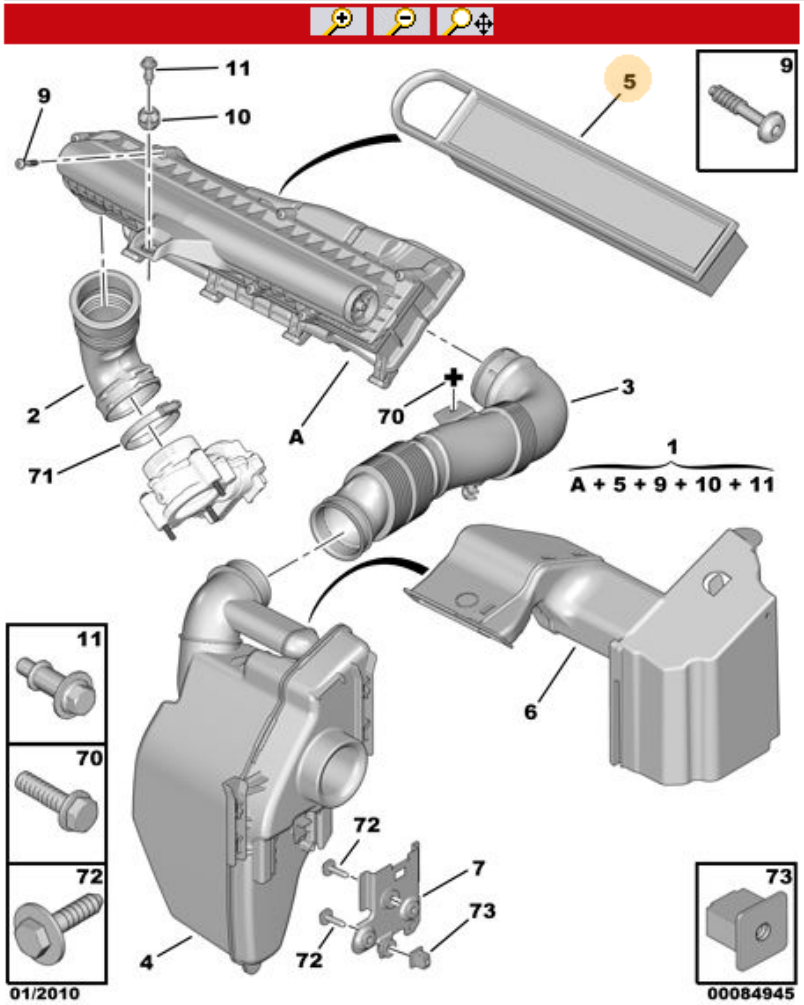

05.05.15
0530 02 **1700** 10A

ВОЗДУШНЫЙ ФИЛЬТР ПАТРУБОК РЕЗОНАТОР

01	*1420 T5* ***RP 1420 V6***	01 01	**ВОЗДУШНЫЙ ФИЛЬТР СУХОЙ**
02	**1436 J7**	01	**ТРУБКА ВОЗДУШНАЯ** ASS
03	**1436 L8**	01	**КОЛЛЕКТОР ВХОДА ВОЗДУХА**
04	**1436 L6**	01	**РЕЗОНАТОР ВПУСКА ВОЗДУХА**
05	*1444 RK* ***RP 1444 XG***	01 01	**СМЕННЫЙ ЭЛЕМЕНТ ВОДУШ. ФИЛЬТРА**
	16 111 580 80	01	**E:ЭЛЕМЕНТ ВОЗДУШН ФИЛЬТРА PSA** *- И СРОК ЭКСПЛУАТАЦИИ >= 3*
06	**1436 R8**	01	**ДЕФЛЕКТОР ВХОДА ВОЗДУХА**
07	**1436 L7**	01	**ОПОРА ВПУСКНОГО РЕЗОНАТОРА**
09	**1440 A8**	09	**БОЛТ ВОЗДУШН. ФИЛЬТРА** 6X30
10	**1440 G3**	01	**ВЫКЛЮЧАТ. АКУСТИЧ. РАСПРЕДЕЛИТ**
11	**1440 G4**	01	**БОЛТ ВОЗДУШН. ФИЛЬТРА**
70	**6925 45**	01	**(MUL) БОЛТ С ОПОРНОЙ ШАЙБОЙ** DIAM 6X100-25
71	**6981 N4**	01	**(MUL) МЕТАЛЛИЧЕСКИЙ ХОМУТ** DIAM 60 A 100 LARG 9
72	**6922 C7**	02	**(MUL)УНИВЕРСАЛЬНЫЙ БОЛТ TH RDL** DIAM 6X100-30
73	*6938 27* ***RP 16 113 851 80***	01 01	**(MUL) НАКИДНАЯ ГАЙКА** 6X100