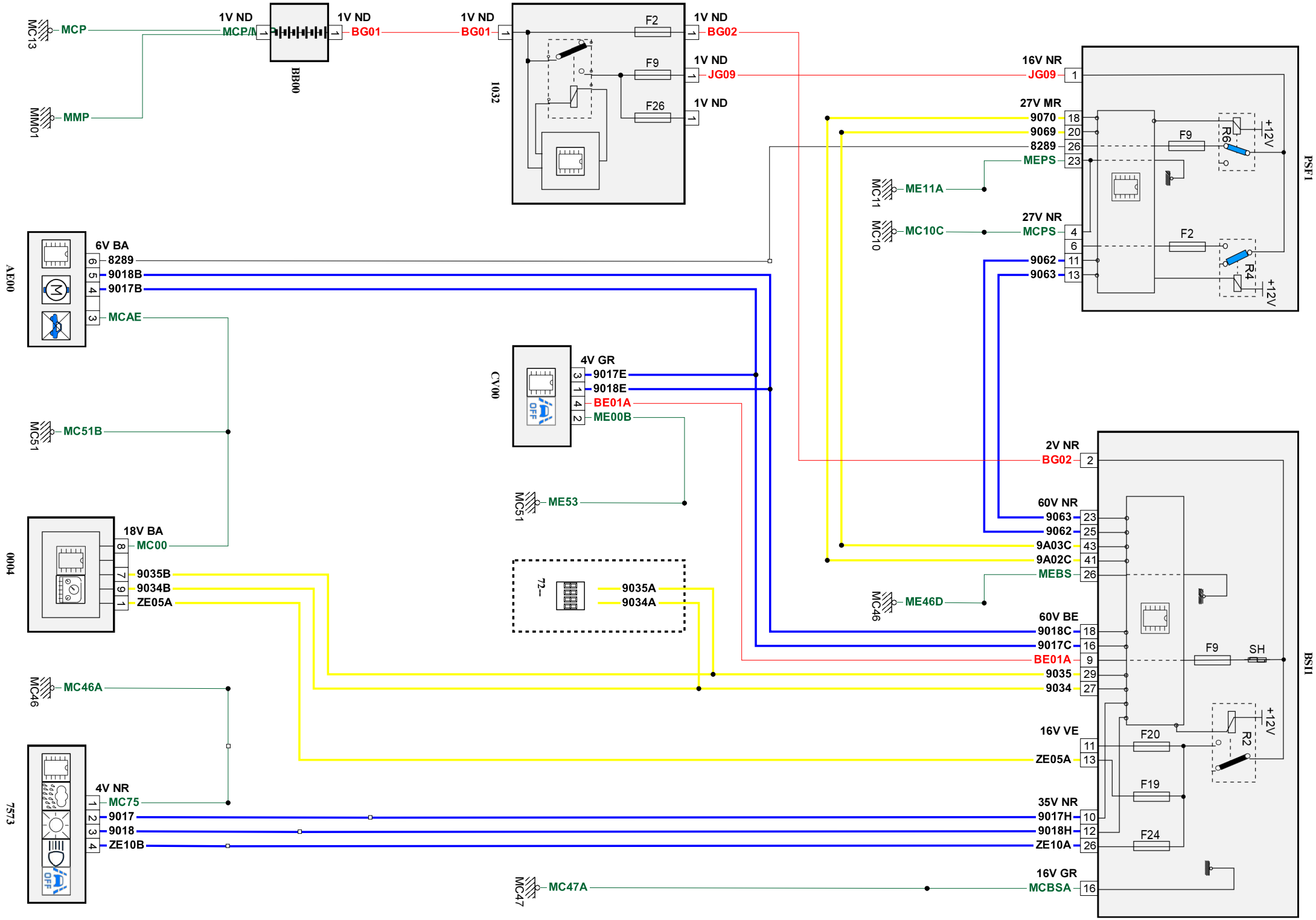
MC13
MCP
MMP
MM01
1V ND
MCP/M
BB00
BG01
1032
F2
F9
F26
BG02
JG09
16V NR
27V MR
9070
9069
8289
MEPS
ME11A
MC11
MC10C
MC10
27V NR
MCPS
9062
9063
+12V
R6
R4
PSF1
AE00
6V BA
9018B
9017B
MCAE
CV00
4V GR
9017E
9018E
BE01A
ME00B
MC51B
MC51
ME53
2V NR
60V NR
9A03C
9A02C
MEBS
ME46D
MC46
0004
18V BA
MC00
9035B
9034B
ZE05A
72--
9035A
9034A
60V BE
9018C
9017C
9035
9034
F9
SH
BS11
MC46A
16V VE
F20
R2
F19
7573
4V NR
MC75
9017
9018
ZE10B
35V NR
9017H
9018H
ZE10A
F24
16V GR
MCBSA
MC47
MC47A