BSI1

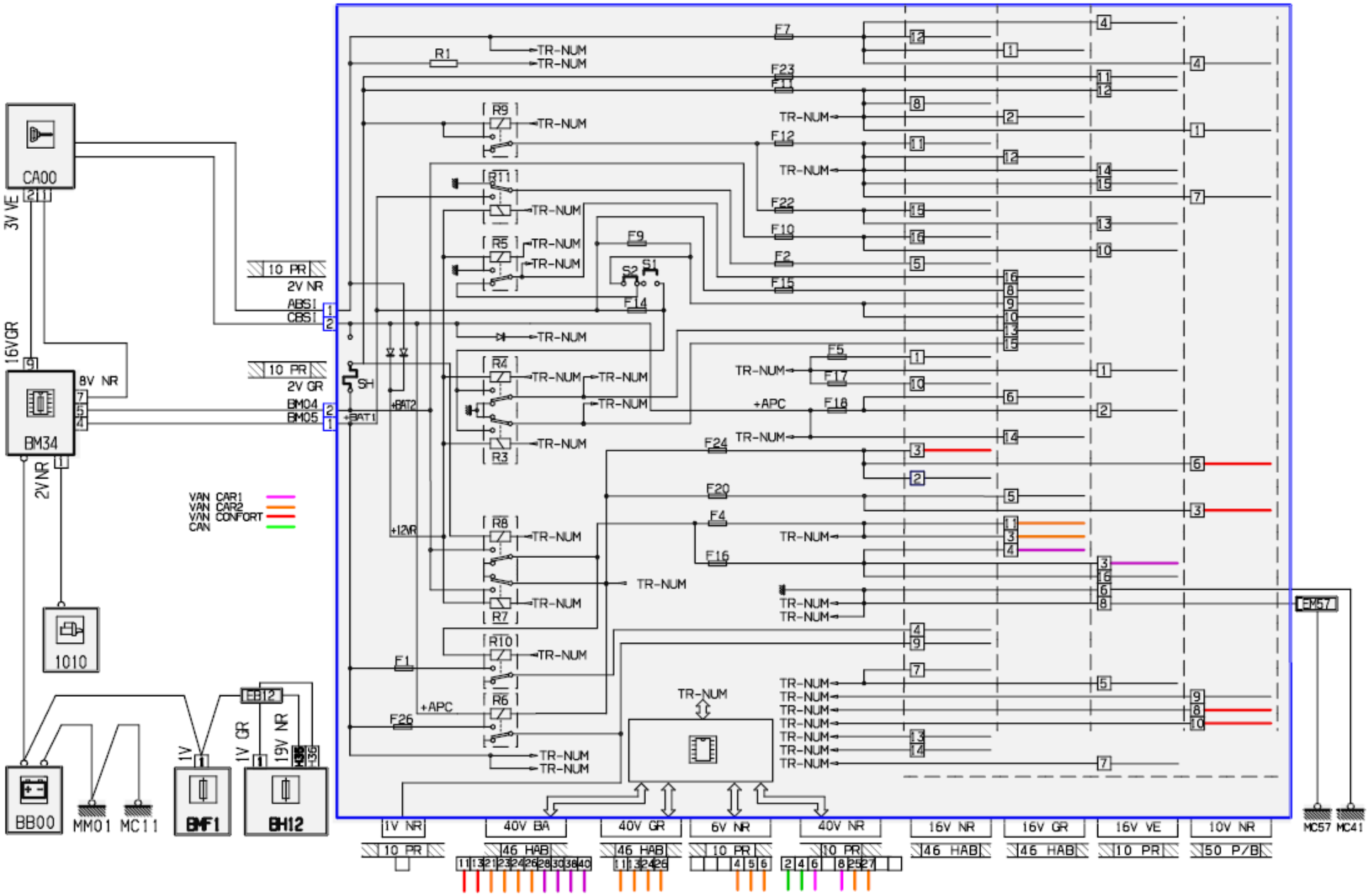
CA00
3V VE
16VGR
BM34
8V NR
2V NR
1010
BB00
MM01
MC11
BHF1
BH12
EB12
1V
1V GR
19V NR
10 PR
2V NR
ABSI
CBSI
10 PR
2V GR
BM04
BM05
+BAT1
+BAT2
+12R
SH
VAN CAR1
VAN CAR2
VAN CONFORT
CAN
R1
R9
R11
R5
R4
R3
R8
R7
R10
R6
F7
F23
F11
F12
F22
F10
F2
F15
F9
S2
S1
F14
F5
F17
F18
F24
F20
F4
F16
F1
F26
+APC
TR-NUM
EM57
MC57
MC41
1V NR
10 PR
40V BA
46 HAB
40V GR
46 HAB
6V NR
10 PR
40V NR
10 PR
16V NR
46 HAB
16V GR
46 HAB
16V VE
10 PR
10V NR
50 P/B