СНЯТИЕ - УСТАНОВКА : ПЕРЧАТОЧНЫЙ ЯЩИК (ЦЕНТРАЛЬНЫЙ - ПАССАЖИР)

ОБЯЗАТЕЛЬНО : Соблюдайте чистоту и правила безопасного выполнения работ .

1. Инструменты

инструмент	Номер (референс)	Обозначение
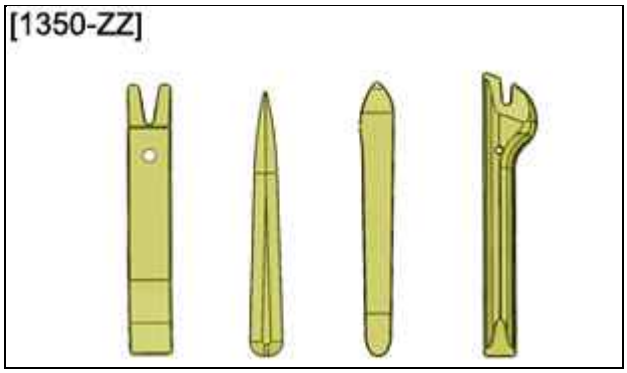 Рисунок : E5AG02MT	[1350-ZZ]	Инструмент для снятия обшивки

2. Снятие

Отсоединить сервисную аккумуляторную батарею .

2.1. центральное отделение для мелочей

Снять декоративную накладку (Центральный).

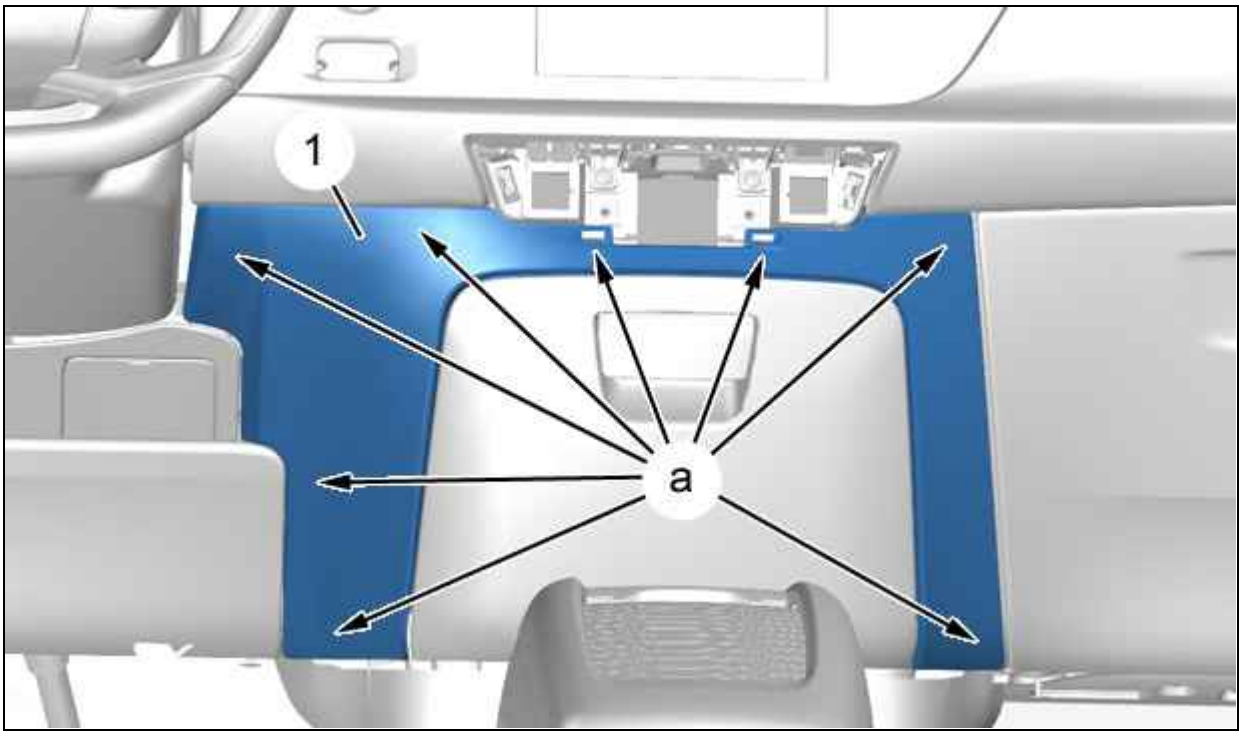

Рисунок : C5FG204D

Отсоединить панель отделки ((1)) (в "a") ; С помощью приспособления [1350-ZZ].
Снять панель отделки (1).

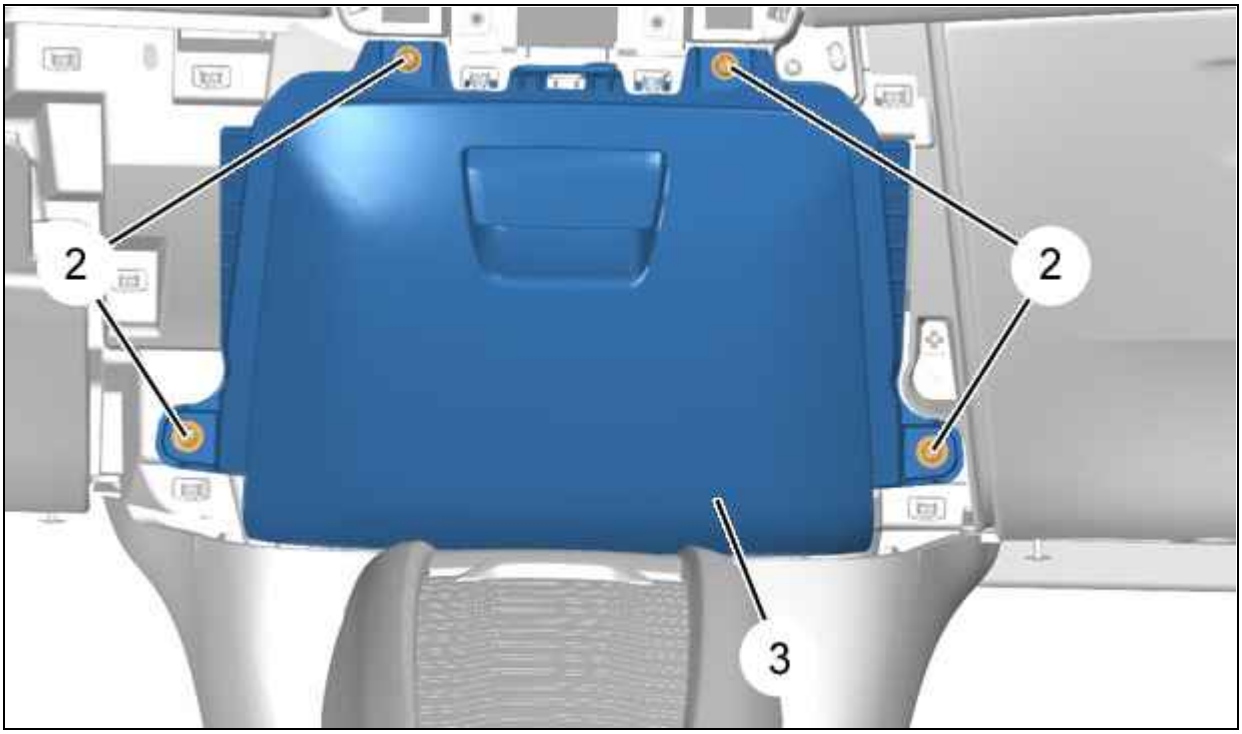

Рисунок : C5FG205D

Отвернуть болт (2).
Отделите перчаточный ящик (3).

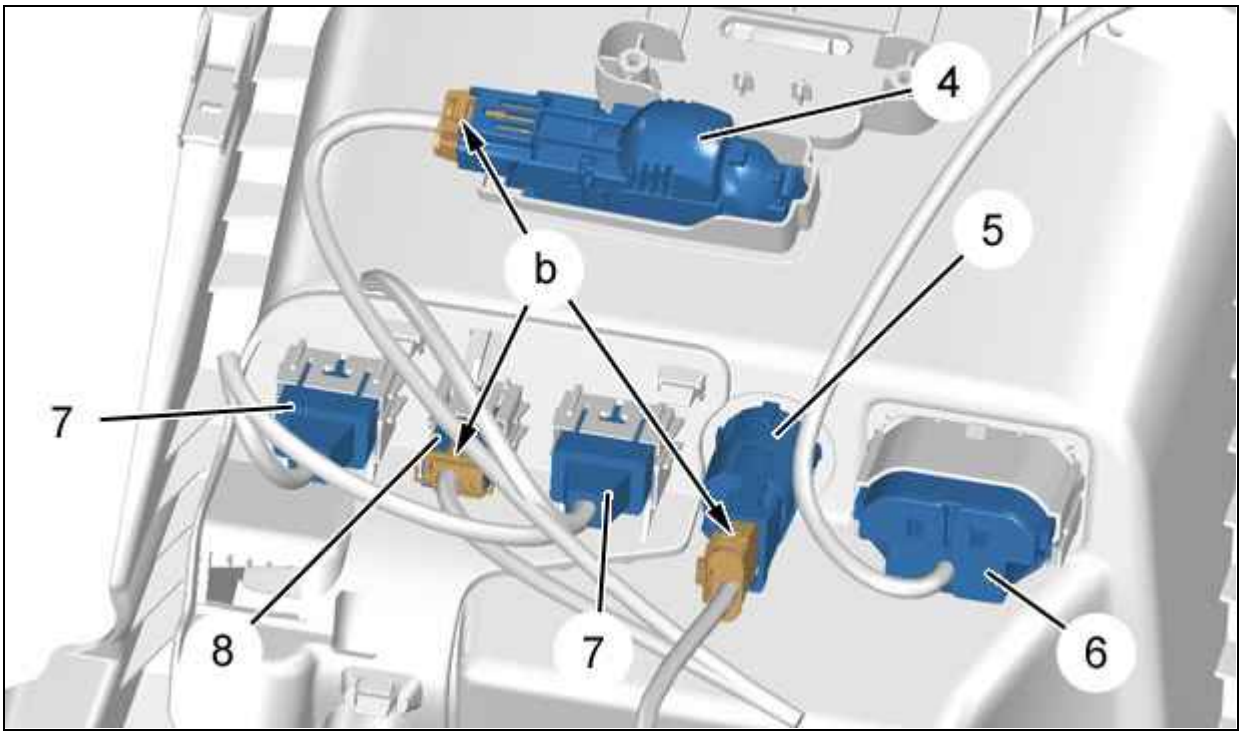

Рисунок : C5FG206D

Отключить электрические разъемы (в "b").
Снять (В зависимости от комплектации) :

- Лампу подсветки (4)
- Разъемы USB (7)
- Дополнительный разъем аудио (8)
- Гнездо питания 12 В (5)
- Гнездо питания 220 В (6)
- Перчаточный ящик (3)

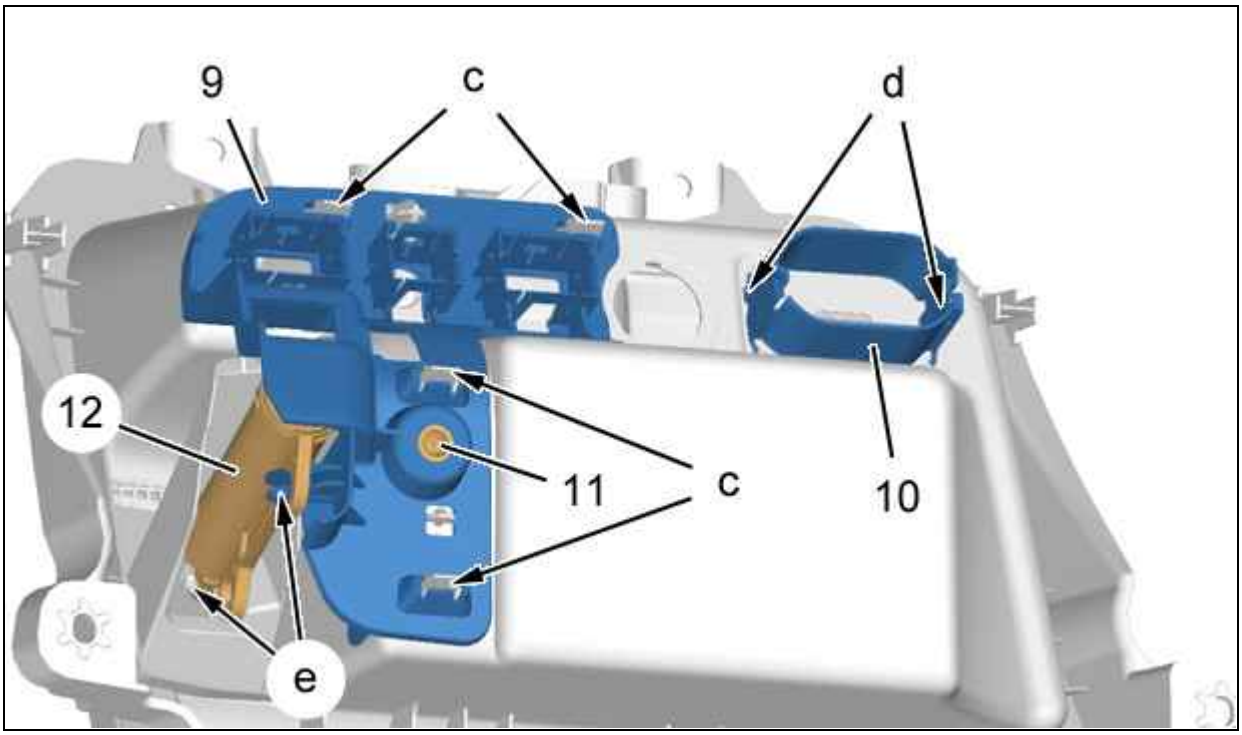

Рисунок : C5FG207D

Снимите болт (11).
Отсоединить ; С помощью приспособления [1350-ZZ] :

- Декоративный элемент (10) (в "d")
- Сервоцилиндр (12) (в "e")
- Опору (9) (в "c")

Снять :

- Декоративный элемент (10)
- Сервоцилиндр (12)
- Опору (9)

2.2. Карманов для багажа со стороны переднего пассажира

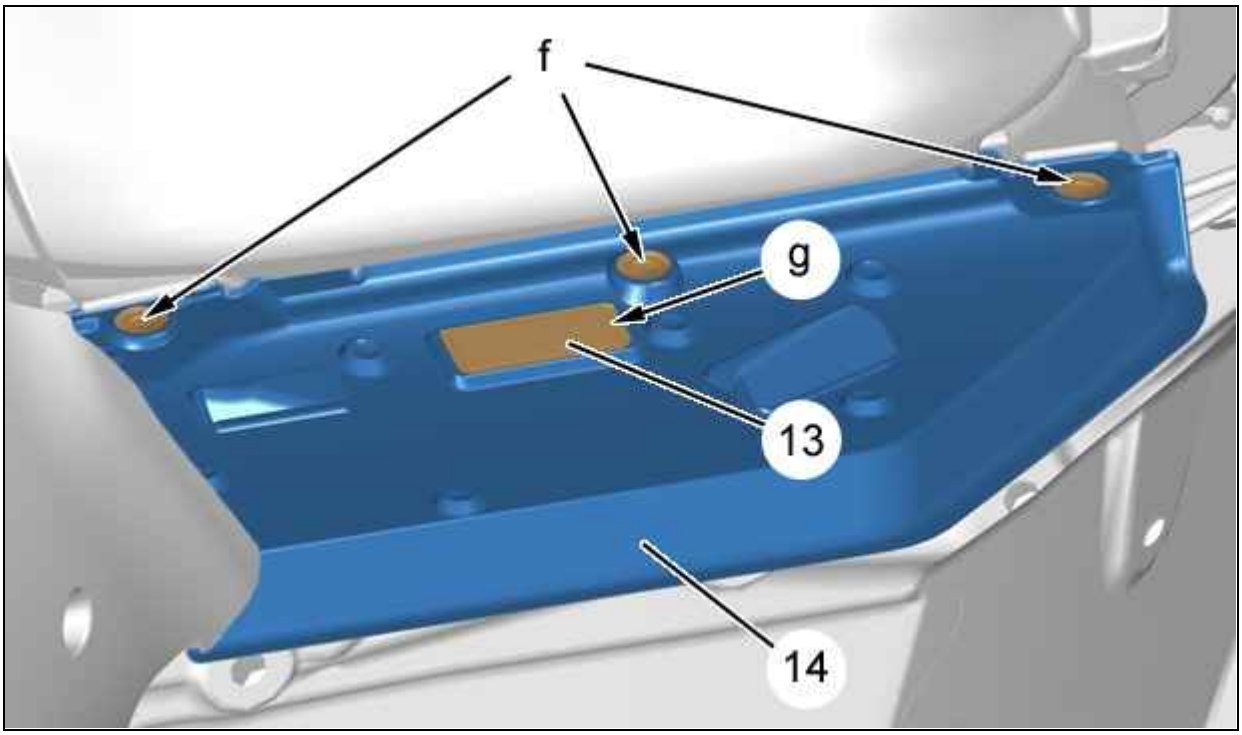

Рисунок : C5FG208D

Отсоединить ; С помощью приспособления [1350-ZZ] :

- Фиксаторы (в "f")
- Лампу подсветки (13) (в "g")

Отключить электрический разъем лампы подсветки (13).
Снять :

- Лампу подсветки (13)
- Отделку (14) под приборной панелью
- Боковую накладку приборной панели

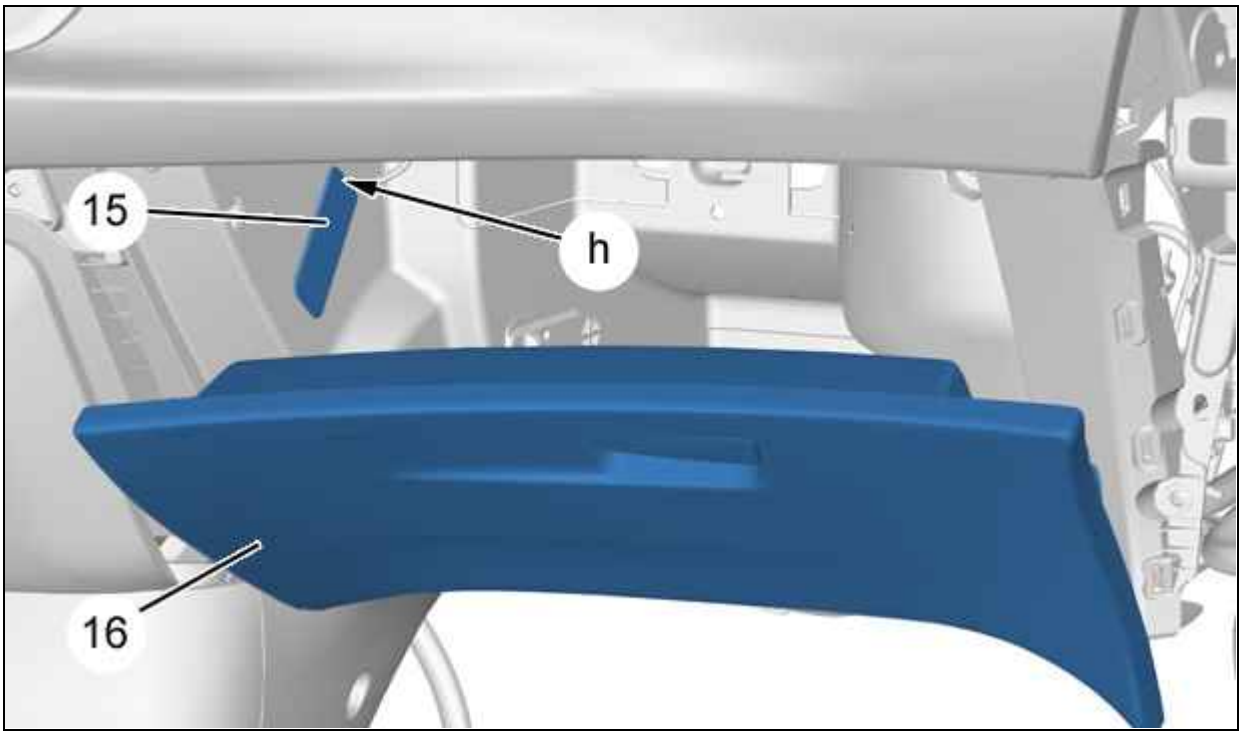

Рисунок : C5FG209D

Открыть крышку отделения для мелкого багажа (16).
Отсоединить лампу подсветки (в "h") ; С помощью приспособления [1350-ZZ].
Отключить электрический разъем лампы подсветки (15).
Снимите лампу подсветки (15).

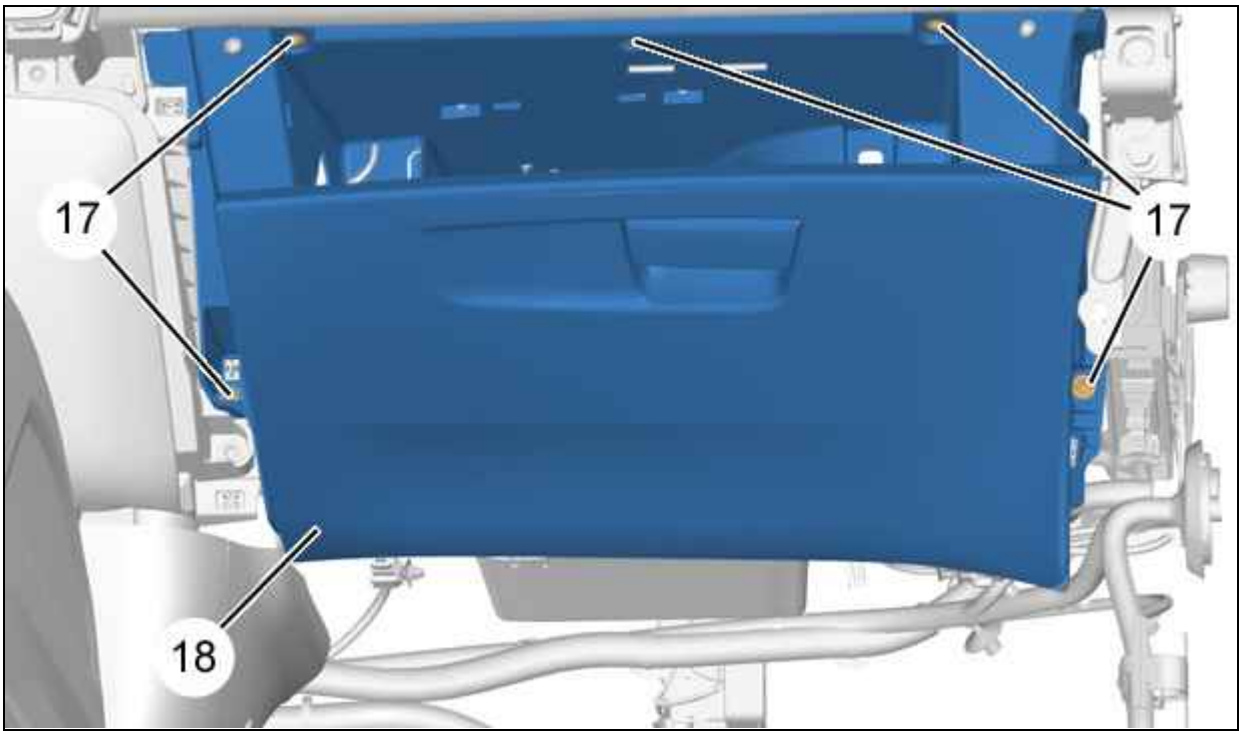

Рисунок : C5FG20AD

Снять :

- болтов (17)

- Перчаточный ящик (18)

3. Установка

Установка производится выполнением операций по снятию в обратном порядке.
Присоединить сервисную аккумуляторную батарею .
Проверьте функционирование электрооборудования.