СНЯТИЕ - УСТАНОВКА : ПЕРКЛЮЧАТЕЛИ ПРИБОРНОЙ ПАНЕЛИ

ОБЯЗАТЕЛЬНО : Соблюдайте чистоту и правила безопасного выполнения работ ⓘ .

1. Инструменты

инструмент	Номер (реферанс)	Наименование
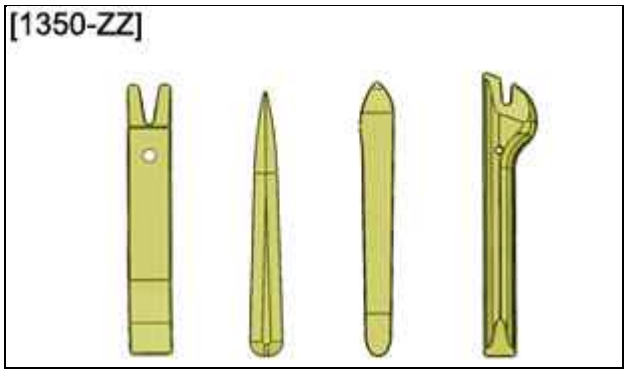 Рисунок : E5AG02MT	[1350-ZZ]	Инструмент для снятия обшивки

2. Снятие

Отсоединить сервисную аккумуляторную батарею ⓘ .

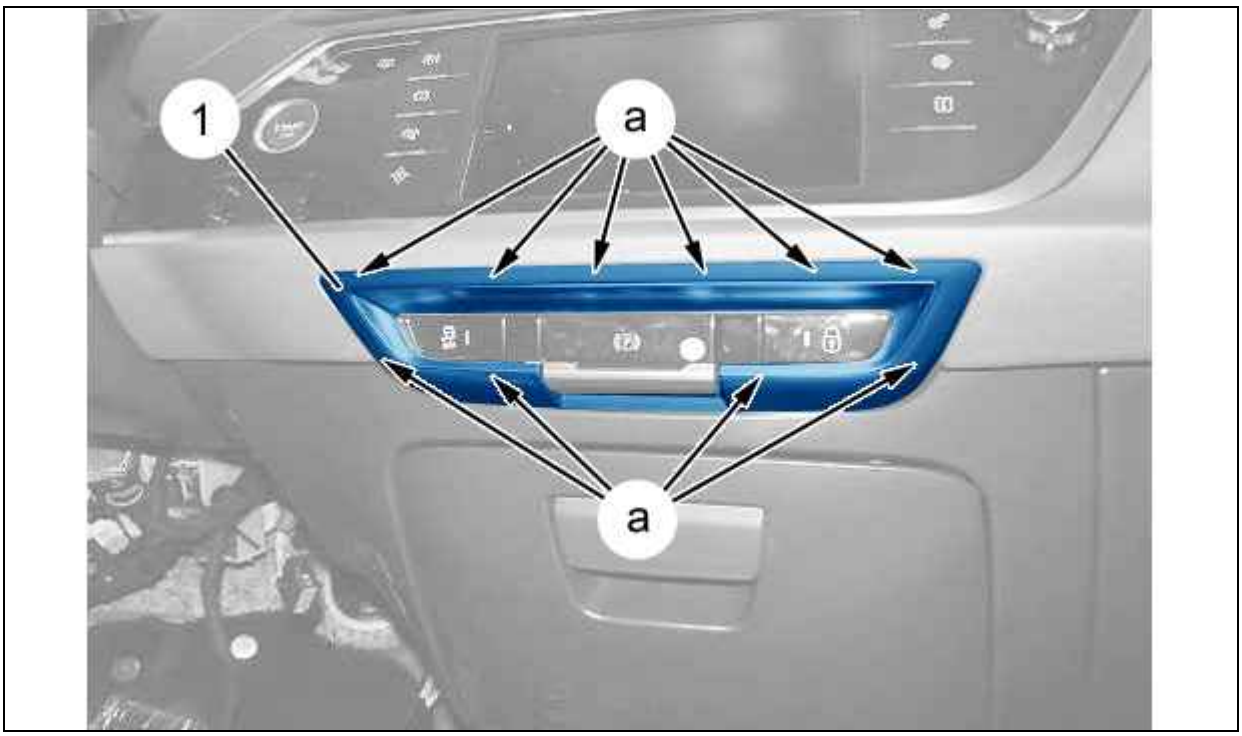

Рисунок : C5FG1Z2D

Отсоединить декоративную накладку (1) (в "a") ; С помощью приспособления [1350-ZZ].
Снять декоративную накладку (1).

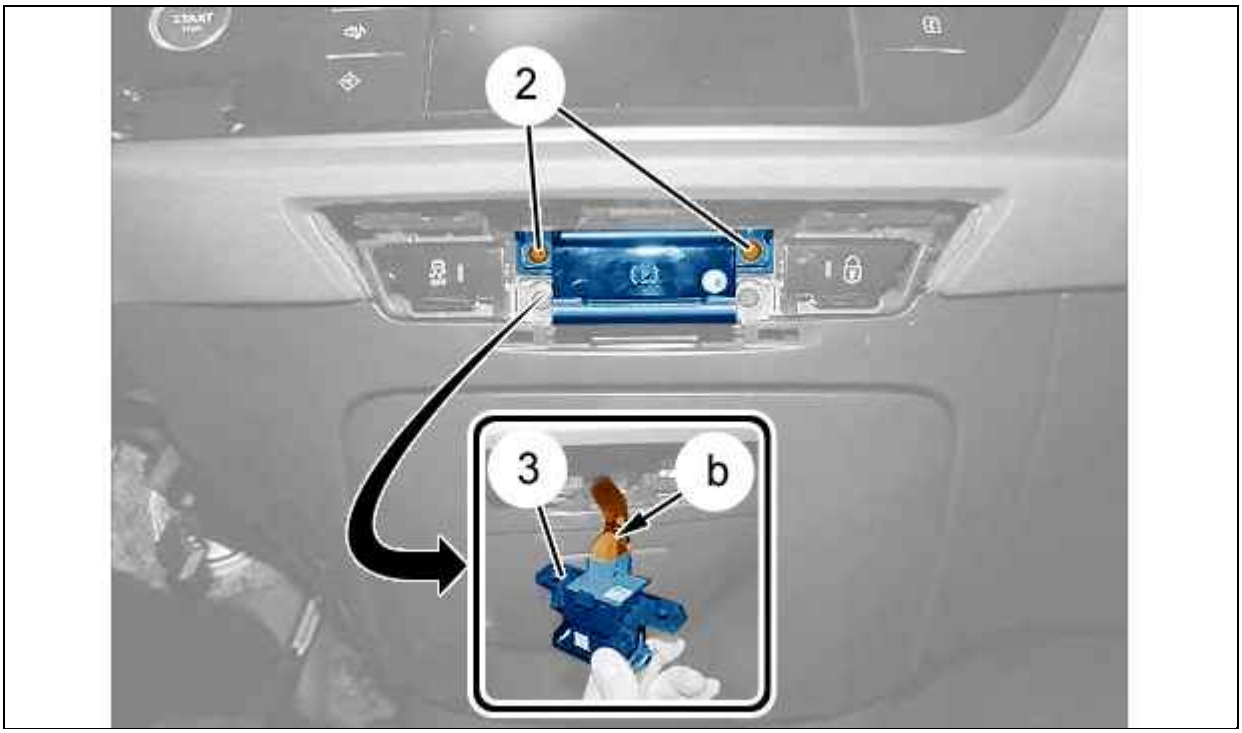

Рисунок : C5FG1Z3D

Снять болт (2).
Отделить выключатель (3).
Отсоедините разъем (в "b").
Снять выключатель (3) .

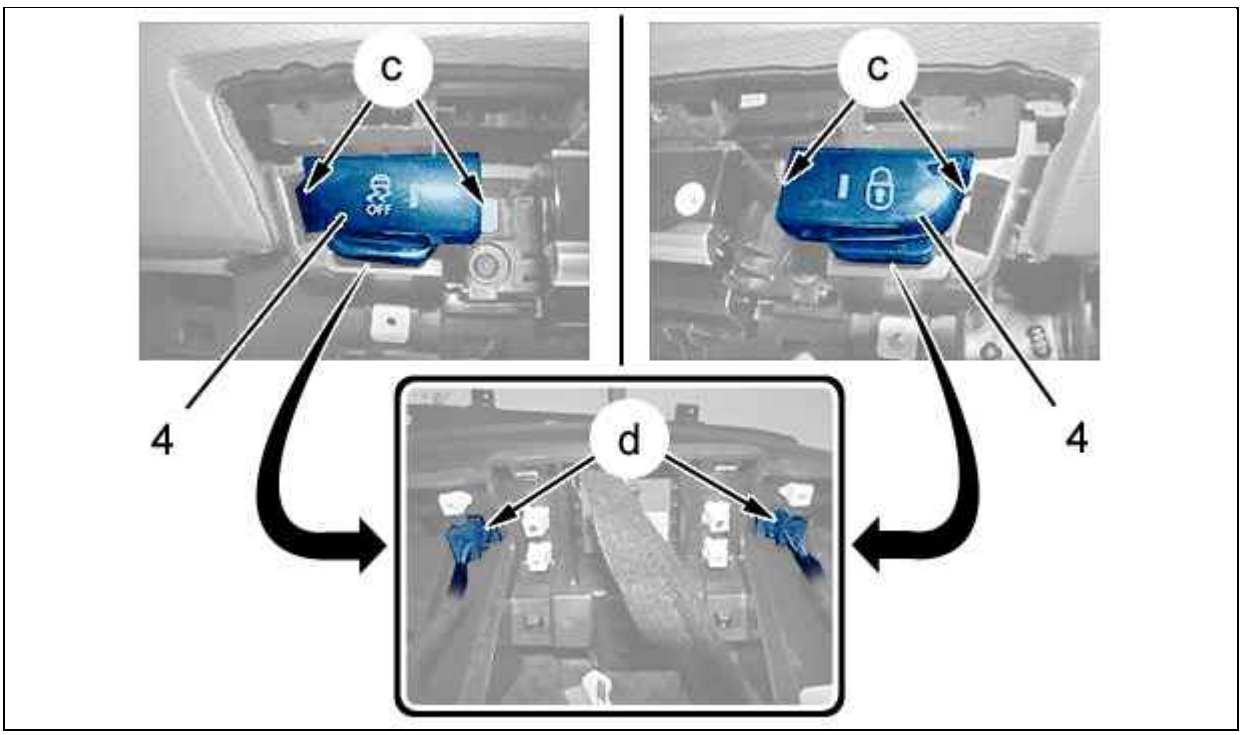

Рисунок : C5FG1Z4D

Открепить выключатели (4) (в "c") ; С помощью приспособления [1350-ZZ].
Отключить электрические разъемы (в "d").
Снять выключатели (4).

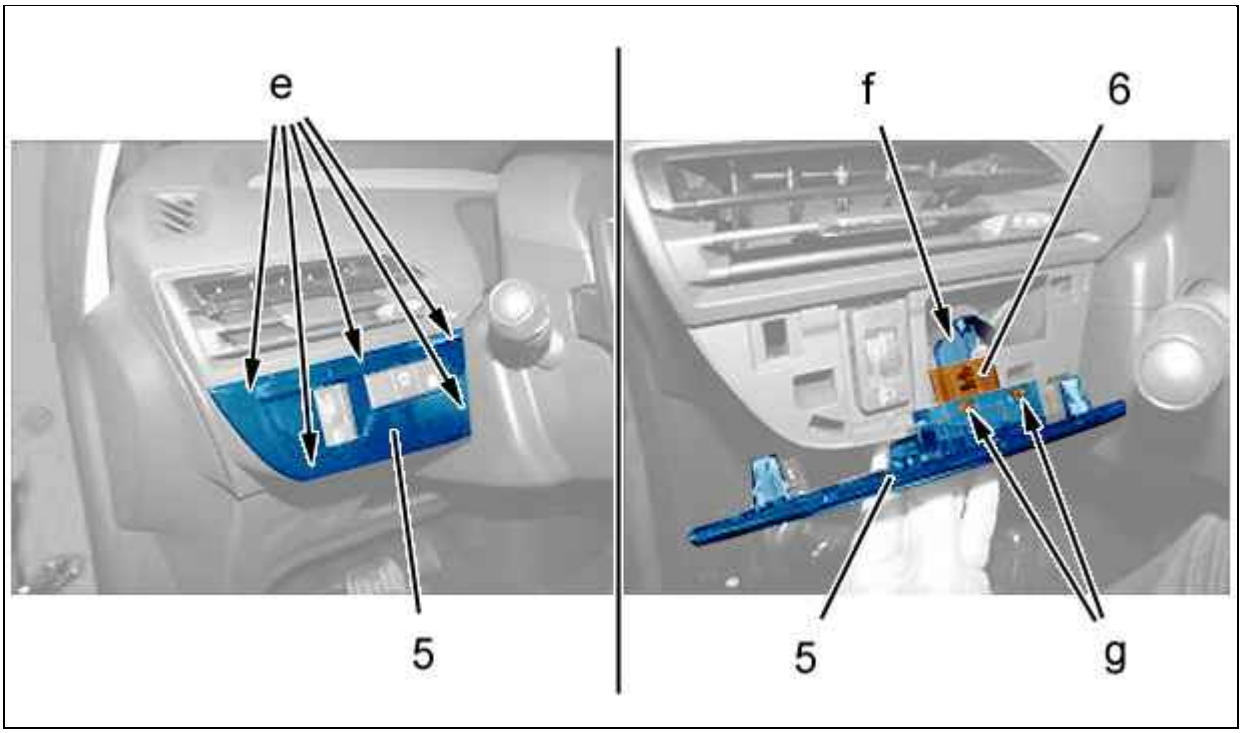

Рисунок : C5FG1Z5D

Отсоединить ; С помощью приспособления [1350-ZZ] :

- Декоративный элемент (5) (в "e")
- Выключатели (6) (в "g")

Отсоедините разъем (в "f").
Снять :

- Декоративный элемент (5)
- Выключатели (6)

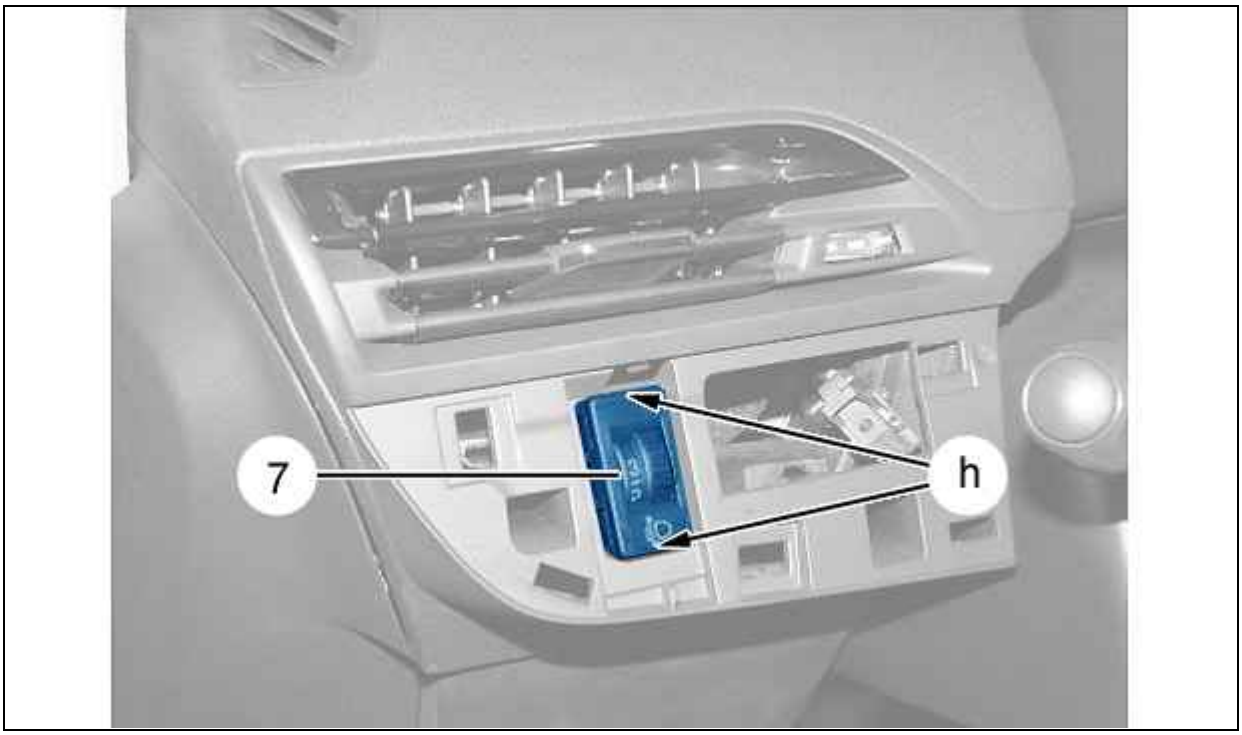

Рисунок : C5FG1Z6D

Открепить регулятор коррекции направления фар по высоте (7) (в "h") ; С помощью приспособления [1350-ZZ].
Отключить разъем регулятора коррекции направления фар по высоте (7).
Снять регулятор коррекции направления фар по высоте (7).

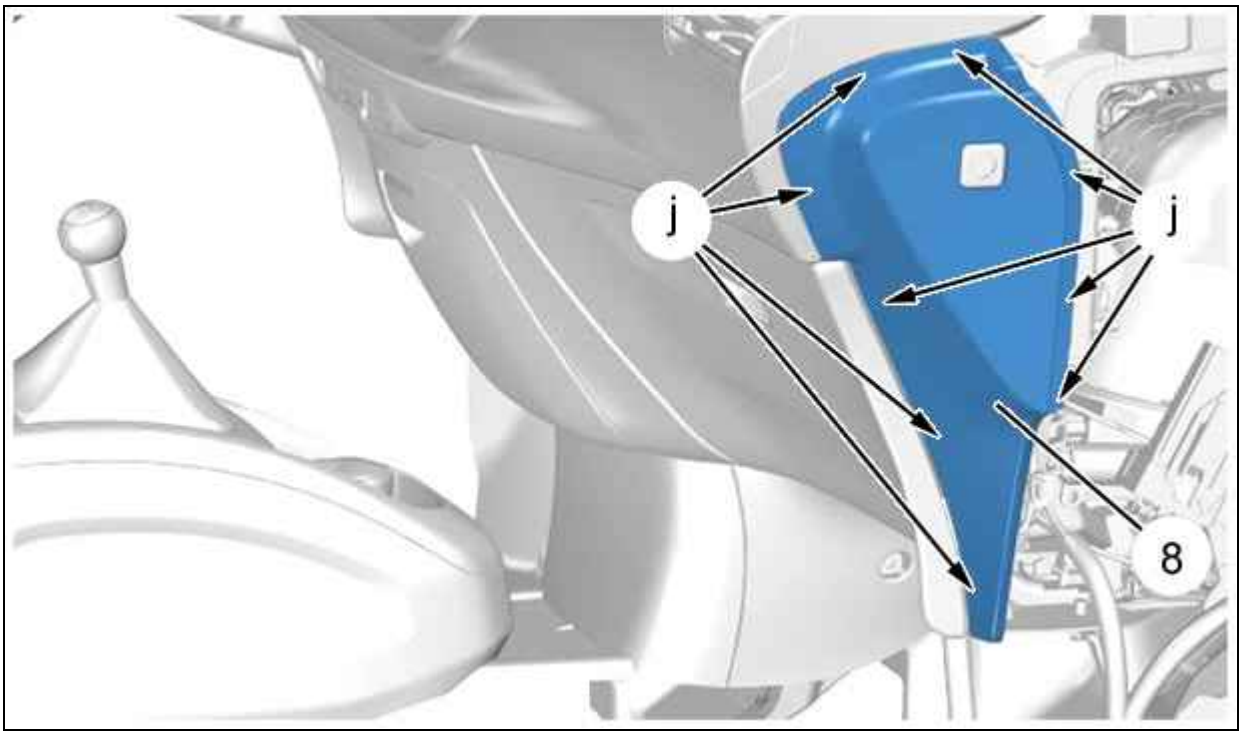

Рисунок : C5FG1Z7D

Отсоединить панель отделки ((8)) (в "j") ; С помощью приспособления [1350-ZZ].
Освободить обивку (8).

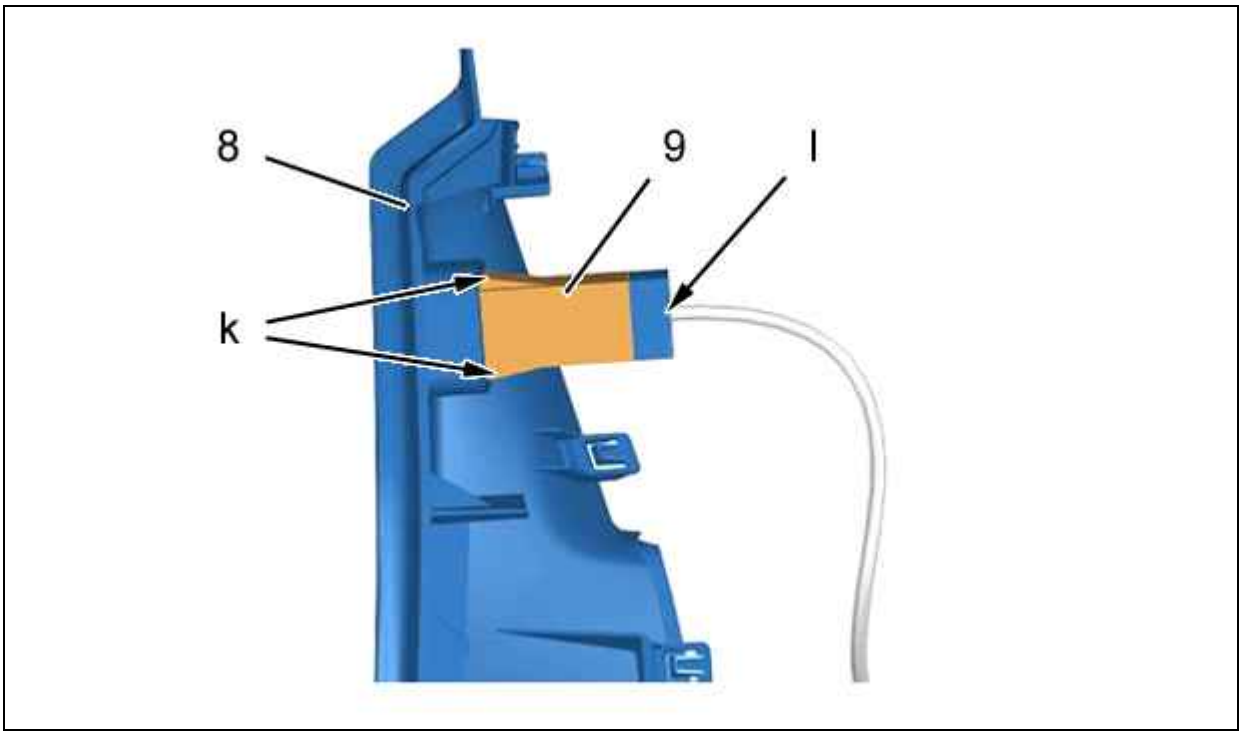

Рисунок : C5FG1Z8D

Отсоедините разъем (в "l").
Открепить выключатель подушки безопасности (9) (в "k") ; С помощью приспособления [1350-ZZ].
Снять :

- Выключатель запрета на срабатывание подушки безопасности (9)
- Облицовку (8)

3. Установка

Установка производится выполнением операций по снятию в обратном порядке.
Присоединить сервисную аккумуляторную батарею .
Проверьте функционирование электрооборудования.