СНЯТИЕ - УСТАНОВКА : СЕНСОРНАЯ ЛИЦЕВАЯ ПАНЕЛЬ

ОБЯЗАТЕЛЬНО : Соблюдайте чистоту и правила безопасного выполнения работ ⓘ .

1. Оборудование

Приспособление	Артикул	Обозначение
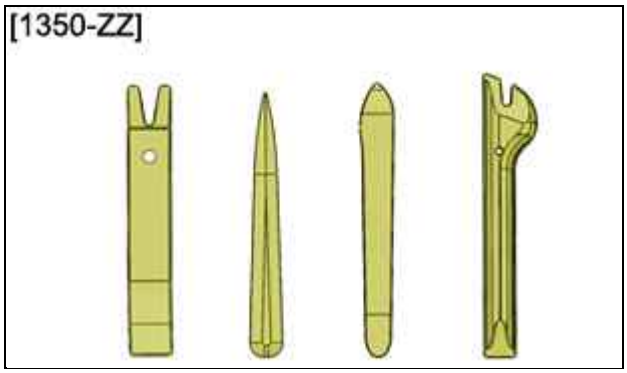 Рисунок : E5AG02MT	[1350-ZZ]	Приспособления для снятия обшивки

2. Снятие

Отсоединить сервисную аккумуляторную батарею ⓘ .
Снимите центральную вентиляционную решетку ⓘ .

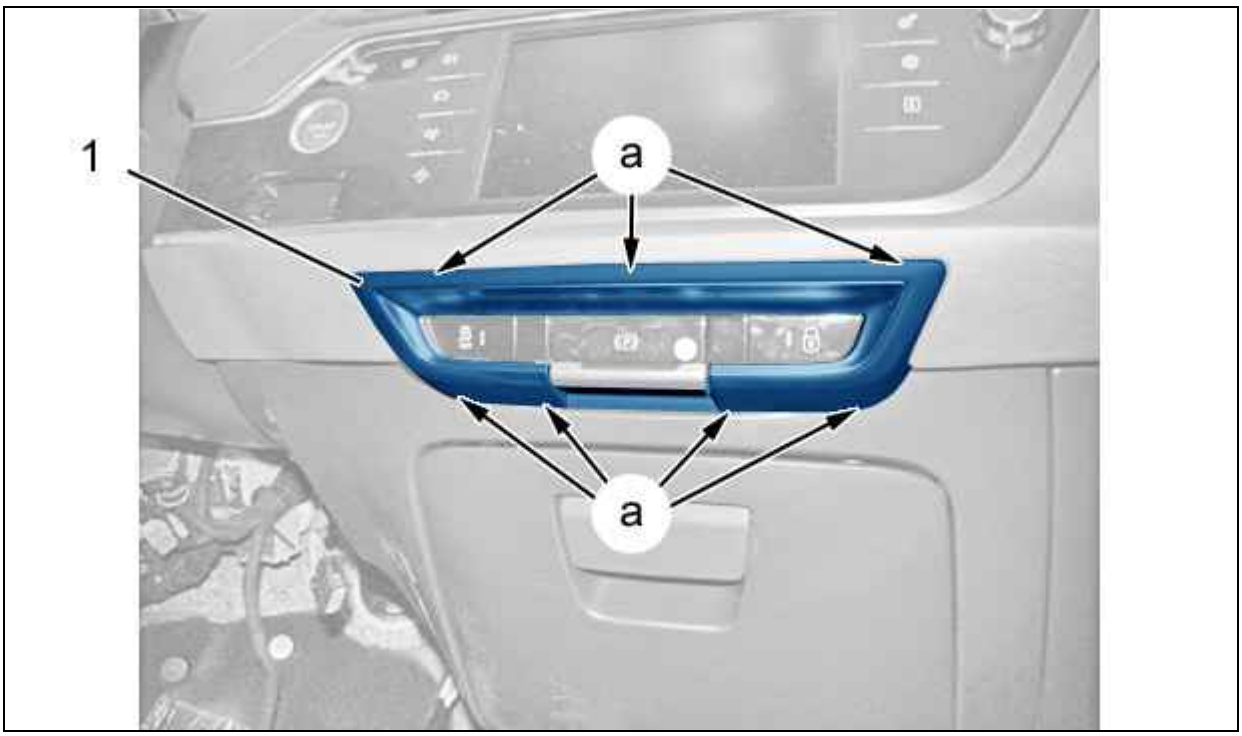

Рисунок : C5FG1YMD

Отсоединить декоративную накладку (1) (в "a") ; С помощью приспособления [1350-ZZ].
Снять декоративную накладку (1).

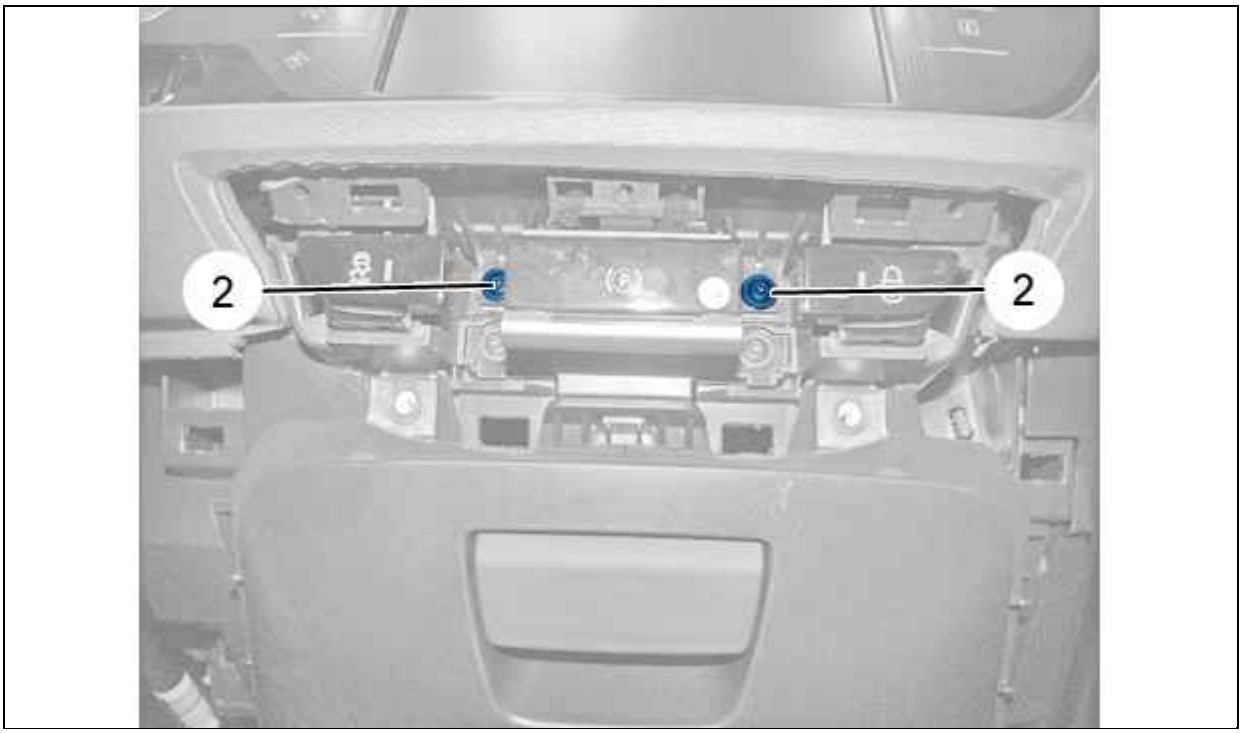

Рисунок : C5FG1YND

Снять болт (2).

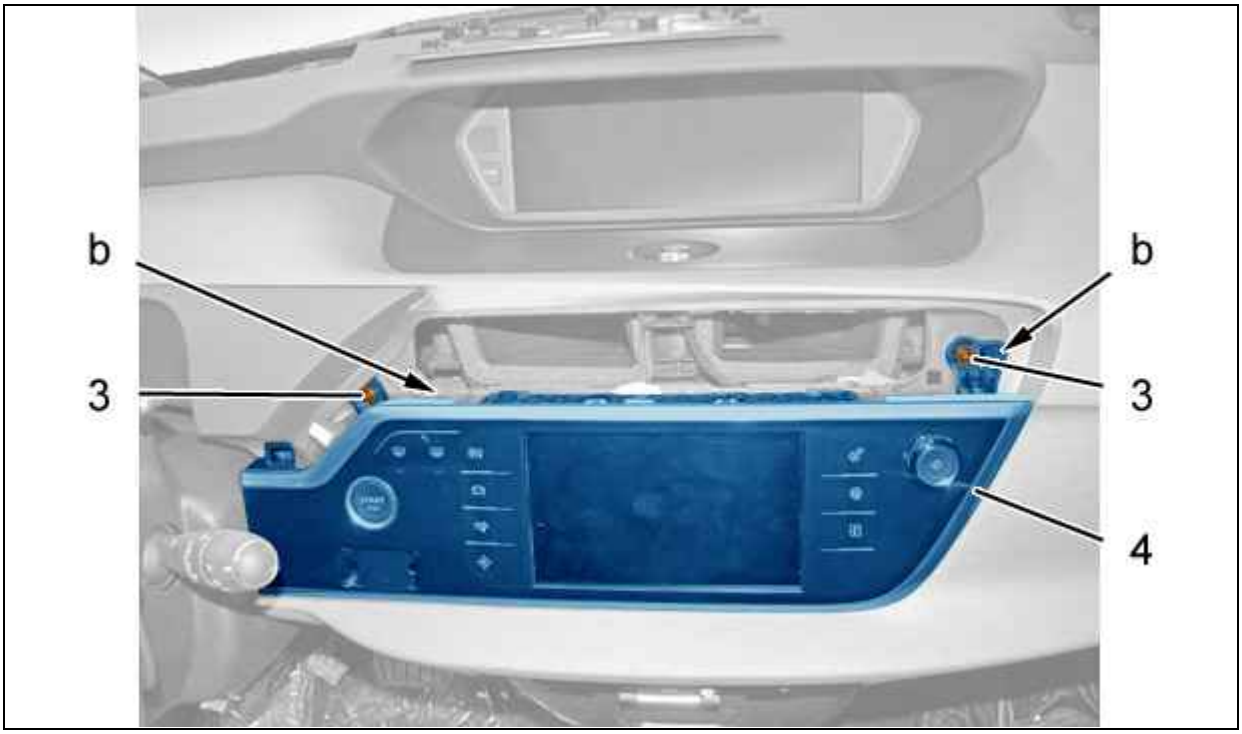

Рисунок : C5FG1YOD

ПРИМЕЧАНИЕ : Разблокировать рулевую колонку, максимально вытянуть ее и опустить.

Снять болт (3).
Открепить сенсорную лицевую панель (4) (в "b") ; С помощью приспособления [1350-ZZ].
Освободить сенсорную лицевую панель (4).

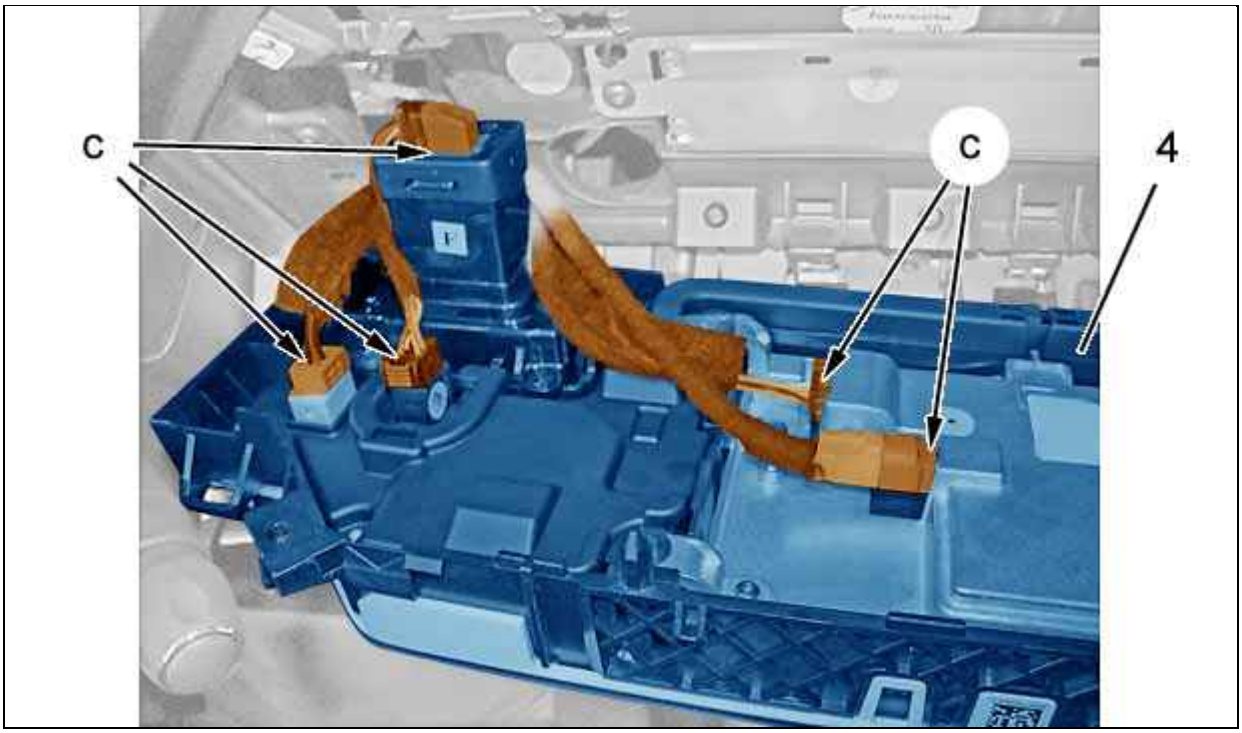

Рисунок : C5FG1YPD

Отключить электрические разъемы (в "c").
Снять сенсорную лицевую панель (4).

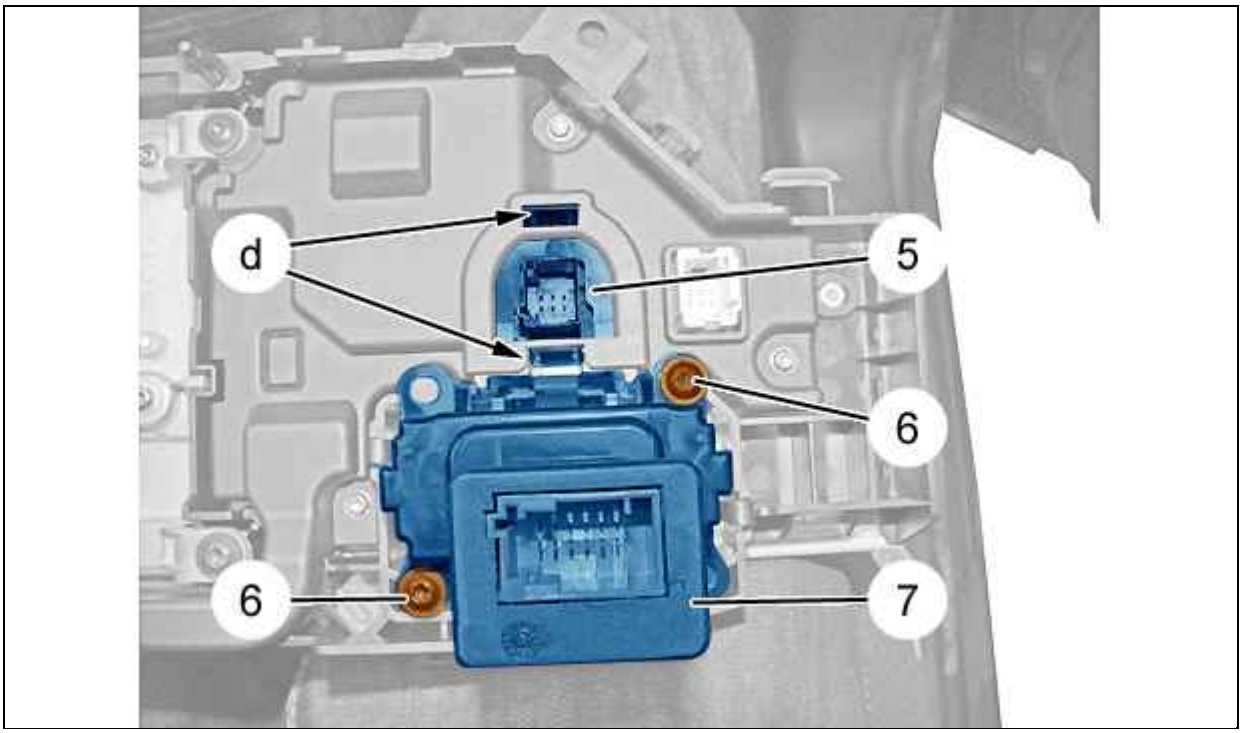

Рисунок : C5FG1YQD

Снять :

- болтов (6)
- Транспондер (7)

Открепить кнопку START / STOP (5) (в "b") ; С помощью приспособления [1350-ZZ].
Снять кнопку START / STOP (5).

3. Установка

Установка производится выполнением операций по снятию в обратном порядке.
Присоединить сервисную аккумуляторную батарею .
Проверьте функционирование электрооборудования.