РАЗБОРКА-СБОРКА : НАРУЖНОГО ЗЕРКАЛА ЗАДНЕГО ВИДА

ОБЯЗАТЕЛЬНО : Соблюдайте чистоту и правила безопасного выполнения работ .

1. Инструменты

инструмент	Номер (референс)	Наименование
[1350-ZZ] 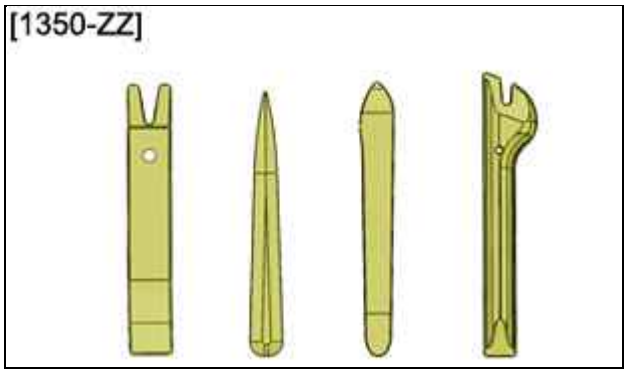 Рисунок : E5AG02MT	[1350-ZZ]	Инструмент для снятия обшивки

2. Снятие

Снять наружное зеркало заднего вида .

ПРИМЕЧАНИЕ : Датчик температуры наружного воздуха устанавливается в правом наружном зеркале заднего вида (в зависимости от комплектации).

Снять зеркальный элемент наружного зеркала заднего вида .

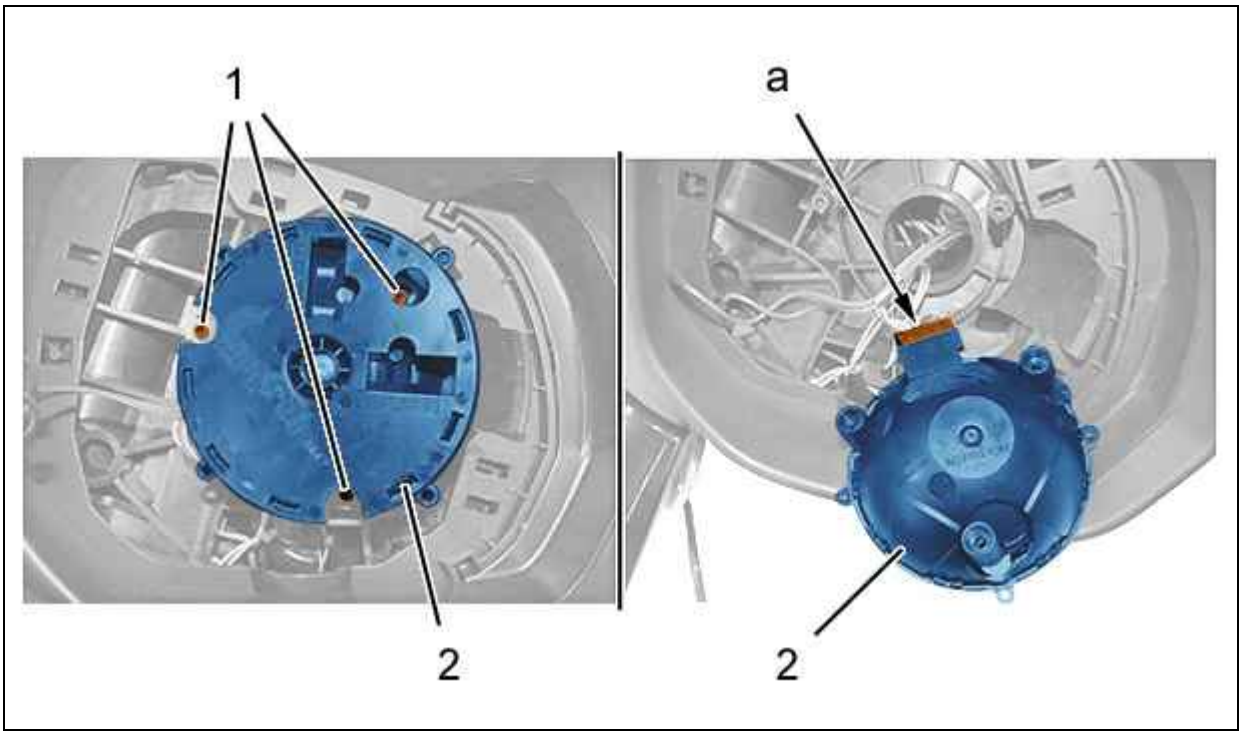

Рисунок : C4CS05KD

Снять болт (1).
Освободите привод наружного зеркала заднего вида (2).
Отсоедините разъем (в "a").
Снимите привод наружного зеркала заднего вида (2).

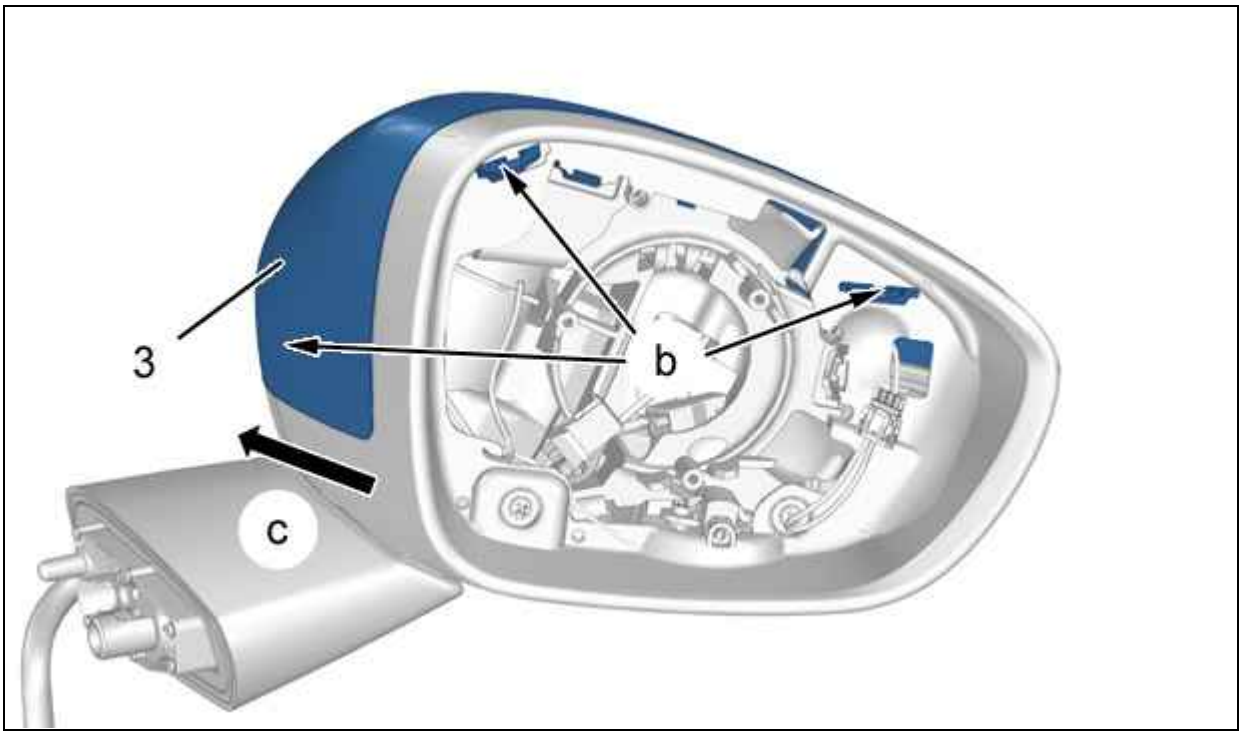

Рисунок : C4CS13TD

Открепите кожух (3) наружного зеркала (в "b") ; С помощью приспособления [1350-ZZ].
Отделить кожух (3) наружного зеркала заднего вида (Как показано в "c").

Снимите кожух (3) наружного зеркала.

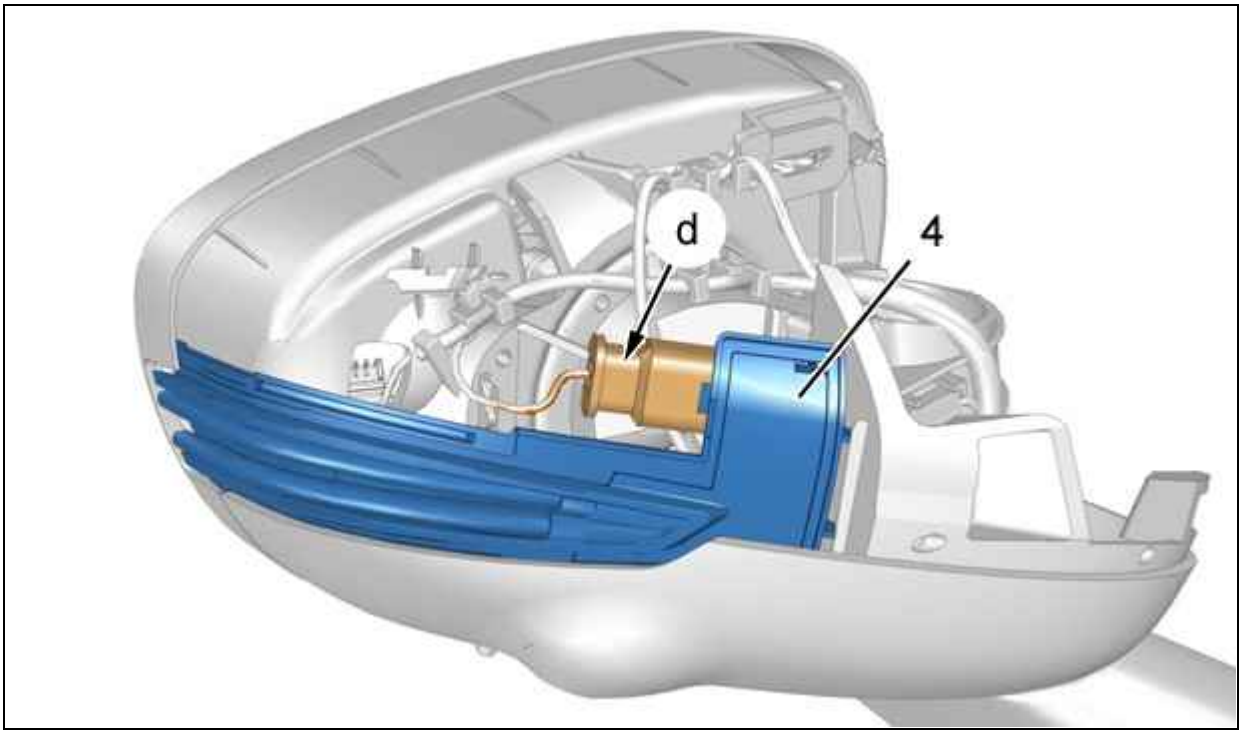

Рисунок : C4CS13UD

Открепить повторитель указателя поворота (4) ; С помощью приспособления [1350-ZZ].
Отсоедините разъем (в "d").
Снимите повторитель (4).

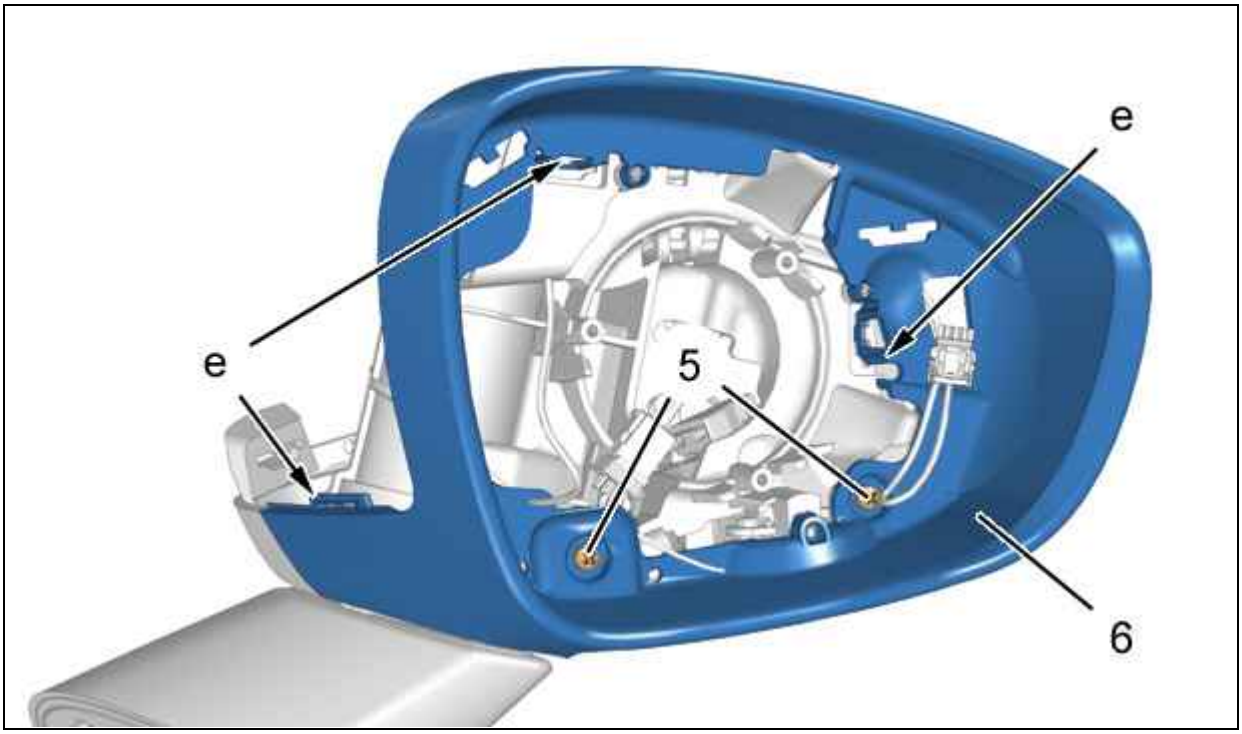

Рисунок : C4CS13VD

Снять болт (5).
Открепить кожух (6) наружного зеркала заднего вида (в "e") ; С помощью приспособления [1350-

ZZ].
Снять кожух (6) наружного зеркала заднего вида .

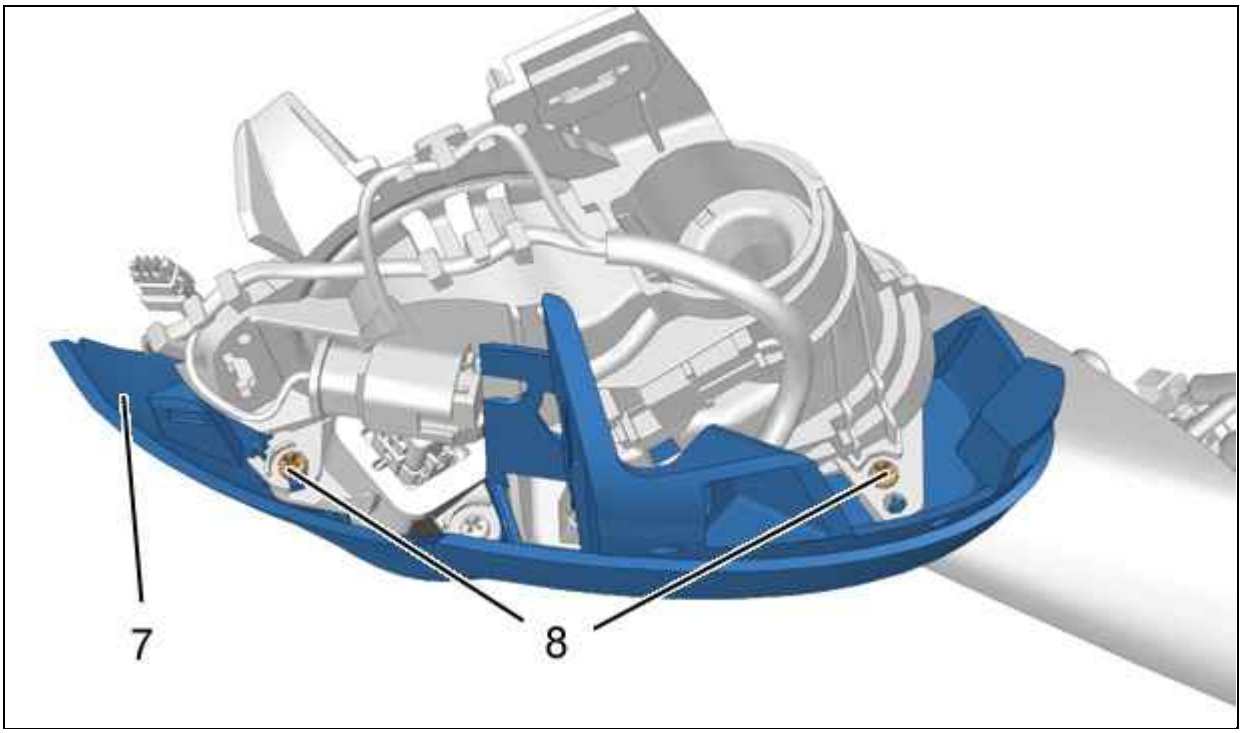

Рисунок : C4CS13WD

Снять болт (8).
Отделить кожух (7) наружного зеркала заднего вида .

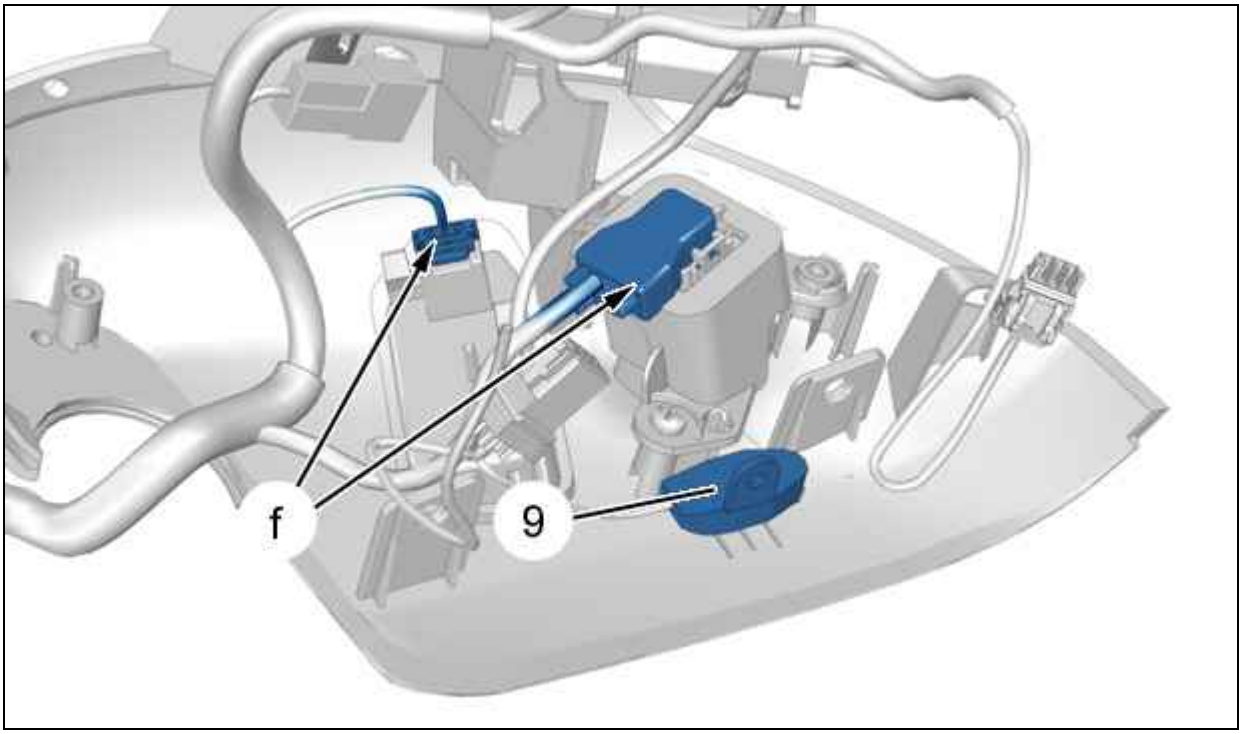

Рисунок : C4CS13XD

Отключить электрические разъемы (в "f").
Отделите датчик температуры наружного воздуха (9) (в зависимости от комплектации) (Правое

наружное зеркало).

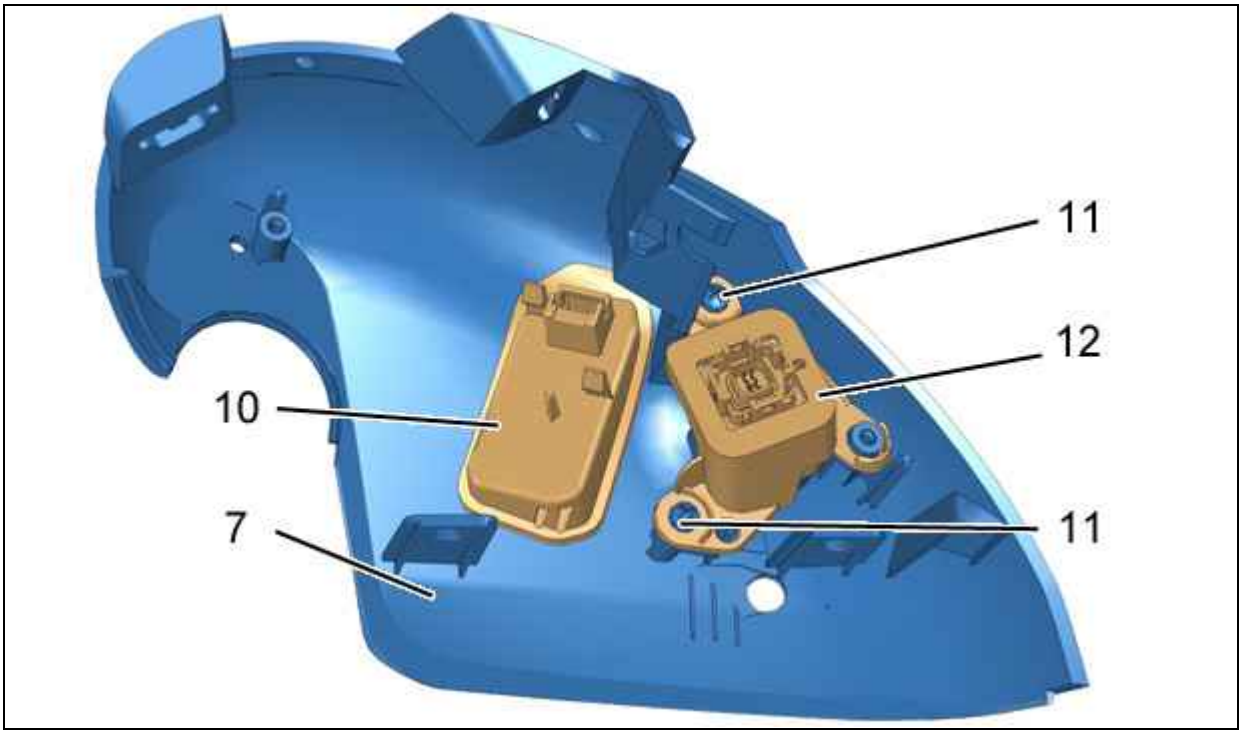

Рисунок : C4CS13ZD

Снять :

- Лампу подсветки (10)
- болтов (11)
- Камера определения мертвой зоны (12)
- Корпус зеркала (7)

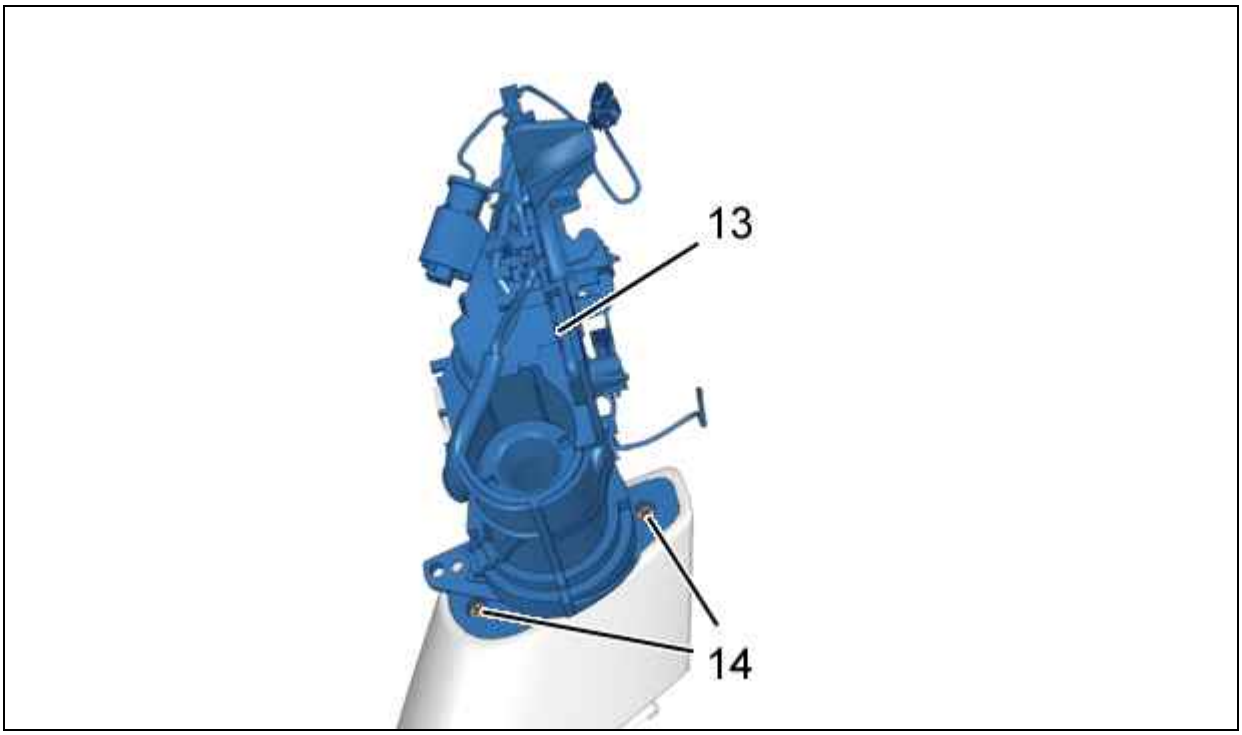

Рисунок : C4CS140D

Снять болт (14).
Отделить арматуру (13) наружного зеркала заднего вида.

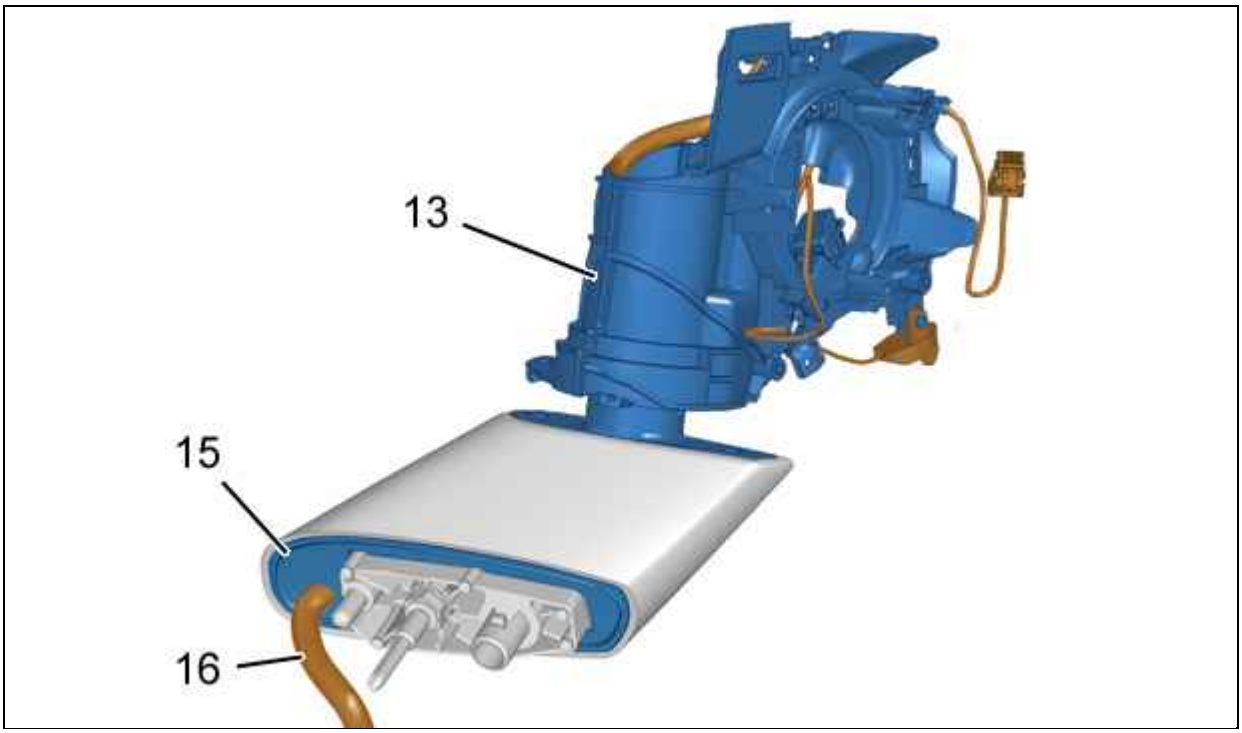

Рисунок : C4CS158D

Снять уплотнитель (15).

ПРИМЕЧАНИЕ : Отметить прокладку электрического жгута (16).

Отделите жгут проводов (16) каркаса наружного зеркала (13).
Снять арматуру (13) наружного зеркала заднего вида.

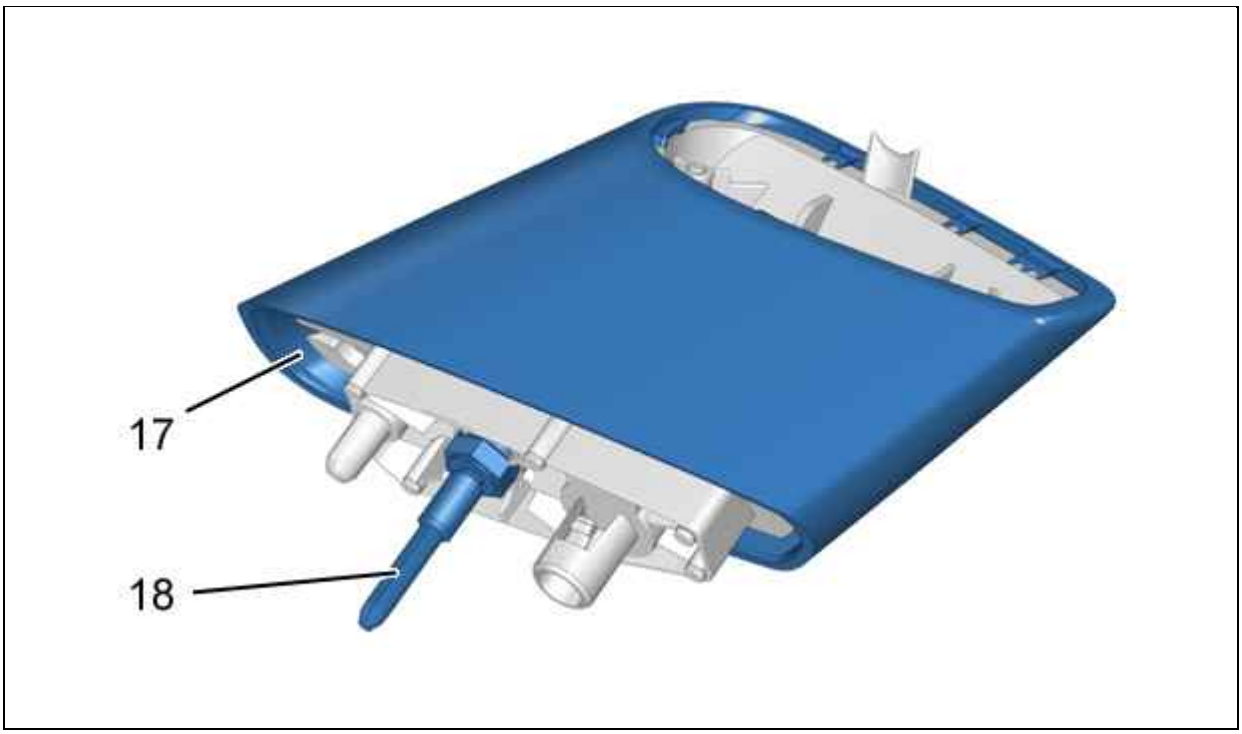

Рисунок : C4CS142D

Снять :

- Гайку (18)
- Кронштейн зеркала заднего вида (17)

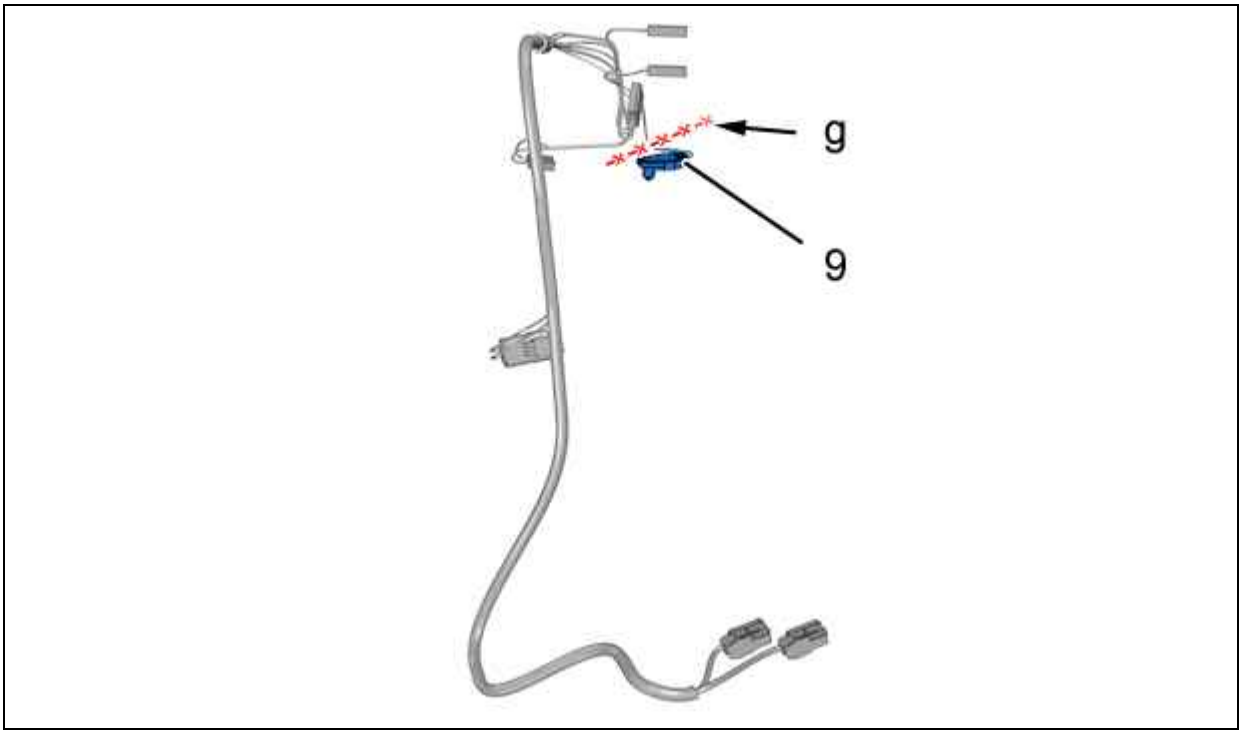

Рисунок : C4CS159D

ВНИМАНИЕ : Оставьте провод длиной 40 мм, чтобы восстановить электрическую связь с наружным датчиком температуры (9) (в "g").

Перережьте 2 черных провода датчика температуры наружного воздуха (9) (в "g") (В зависимости от комплектации).
Снять датчик температуры наружного воздуха (9) (В зависимости от комплектации).

3. Установка

Восстановить электрическую связь датчика температуры наружного воздуха (9) с помощью сварных втулок (тип RAYCHEM), затем изолировать термоусадочными муфтами (в зависимости от комплектации).
Установка производится выполнением операций по снятию в обратном порядке.
Проверить работу электрооборудования наружного зеркала заднего вида.