# СНЯТИЕ - УСТАНОВКА : НАРУЖНОГО ЗЕРКАЛА ЗАДНЕГО ВИДА

ОБЯЗАТЕЛЬНО : Соблюдайте чистоту и правила безопасного выполнения работ .

## 1. Инструменты

| Инструменты | Номер (референс) | Обозначение |
|---|---|---|
| 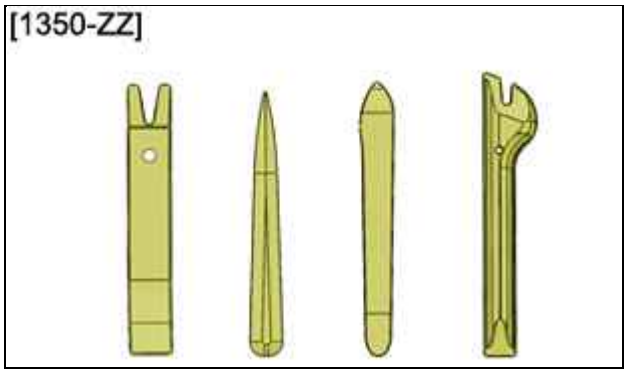  Рисунок : E5AG02MT | [1350-ZZ] | Инструмент для снятия обшивки |

## 2. Снятие

Отсоединить сервисную аккумуляторную батарею.

Снимите отделку двери. .

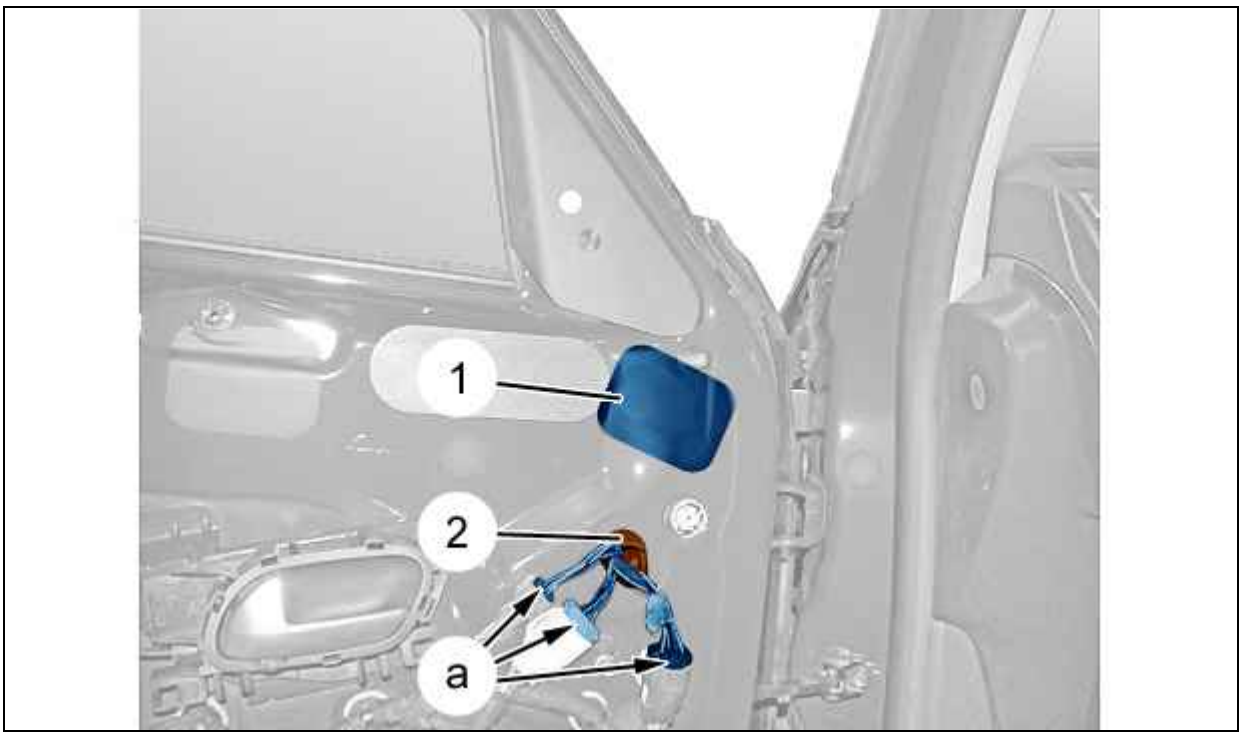

Рисунок : C4CG0SRD

Отключить электрические разъемы (в "a") (в зависимости от уровня комплектации).
Отделить наклейку (1).
Снять уплотнитель (2) ; С помощью приспособления [1350-ZZ].

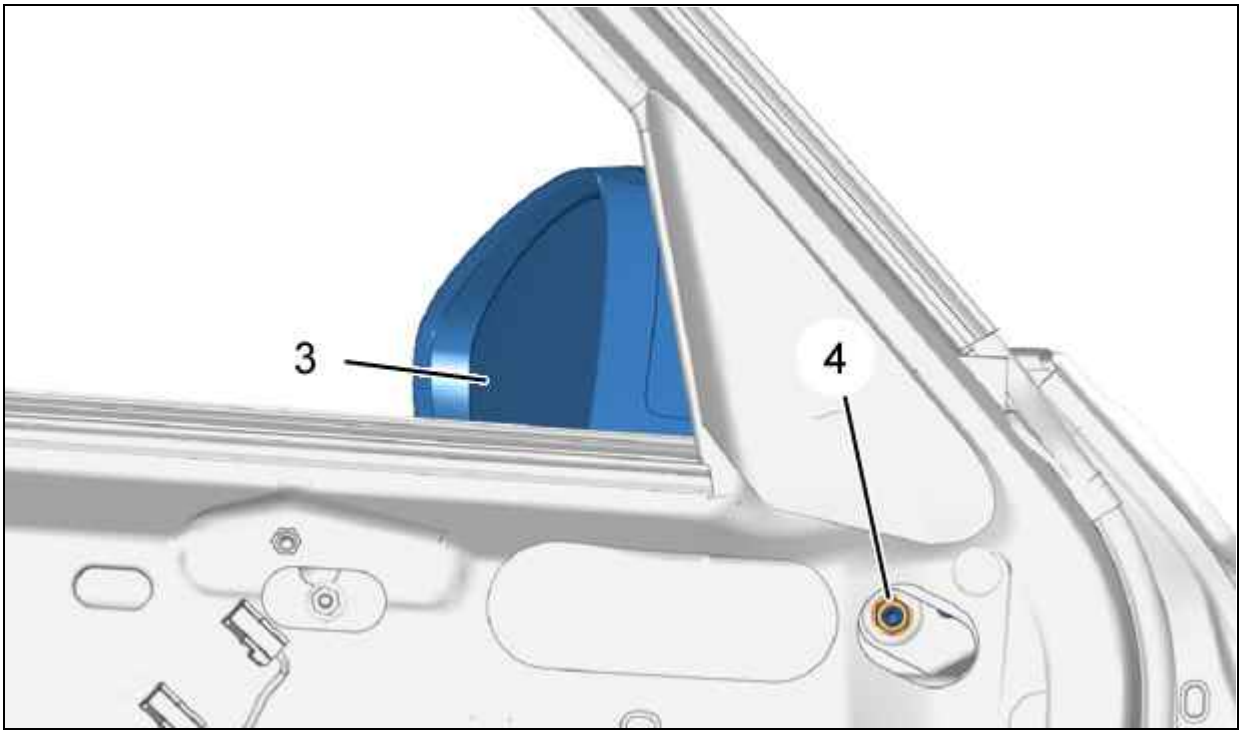


Рисунок : C4CG0SSD

Отвернуть гайку (4).
Отделите и уберите наружное зеркало (3).

## 3. Установка

Установка производится выполнением операций по снятию в обратном порядке.
Присоединить сервисную аккумуляторную батарею .
Проверьте функционирование электрооборудования.