РАЗБОРКА-СБОРКА : ПЕРЕДНЯЯ ДВЕРЬ

ОБЯЗАТЕЛЬНО : Соблюдайте чистоту и правила безопасного выполнения работ .

1. Инструменты

инструмент	Номер (реферанс)	Наименование
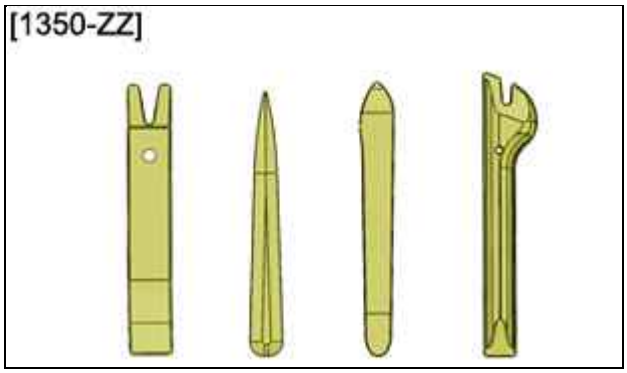 Рисунок : E5AG02MT	[1350-ZZ]	Инструмент для снятия обшивки

2. Предварительные операции

Снять переднюю дверь .

3. Разборка

3.1. Панель отделки двери

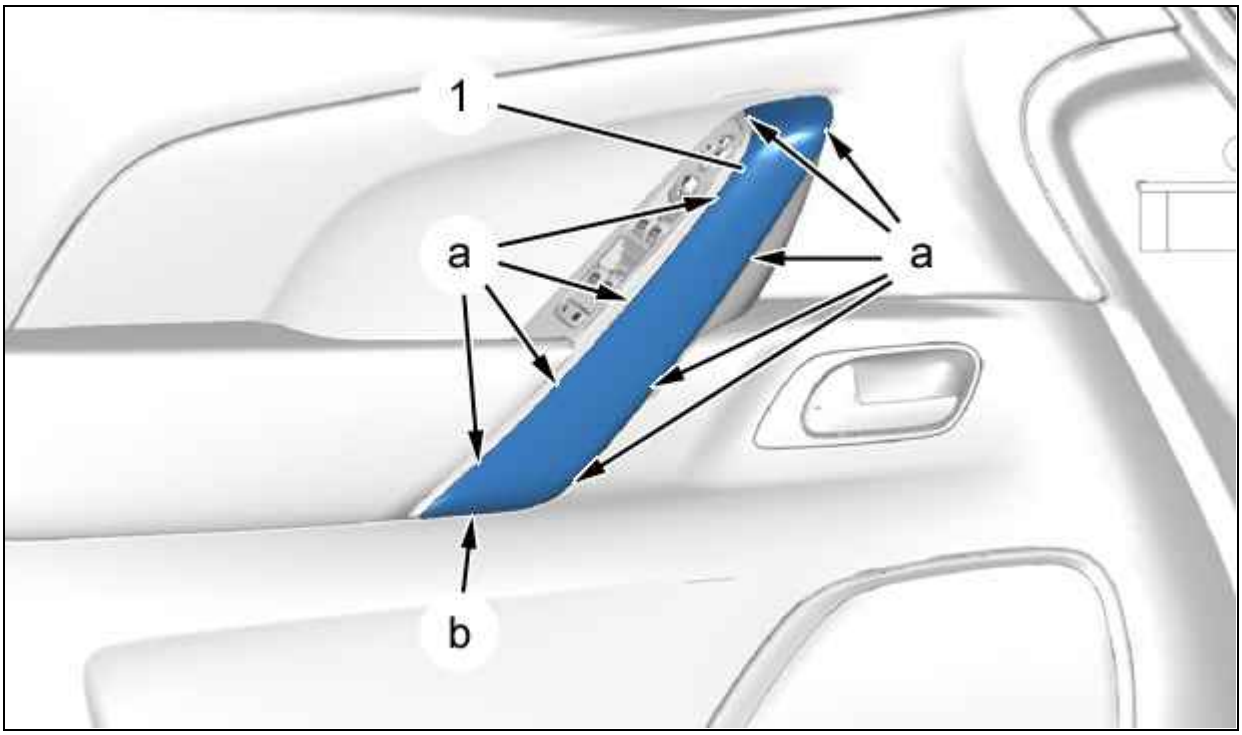

Рисунок : C4CS12XD

Отсоединить декоративную накладку (1) (В зоне "b", затем в зоне "a") ; С помощью приспособления [1350-ZZ].
Снять декоративную накладку (1).

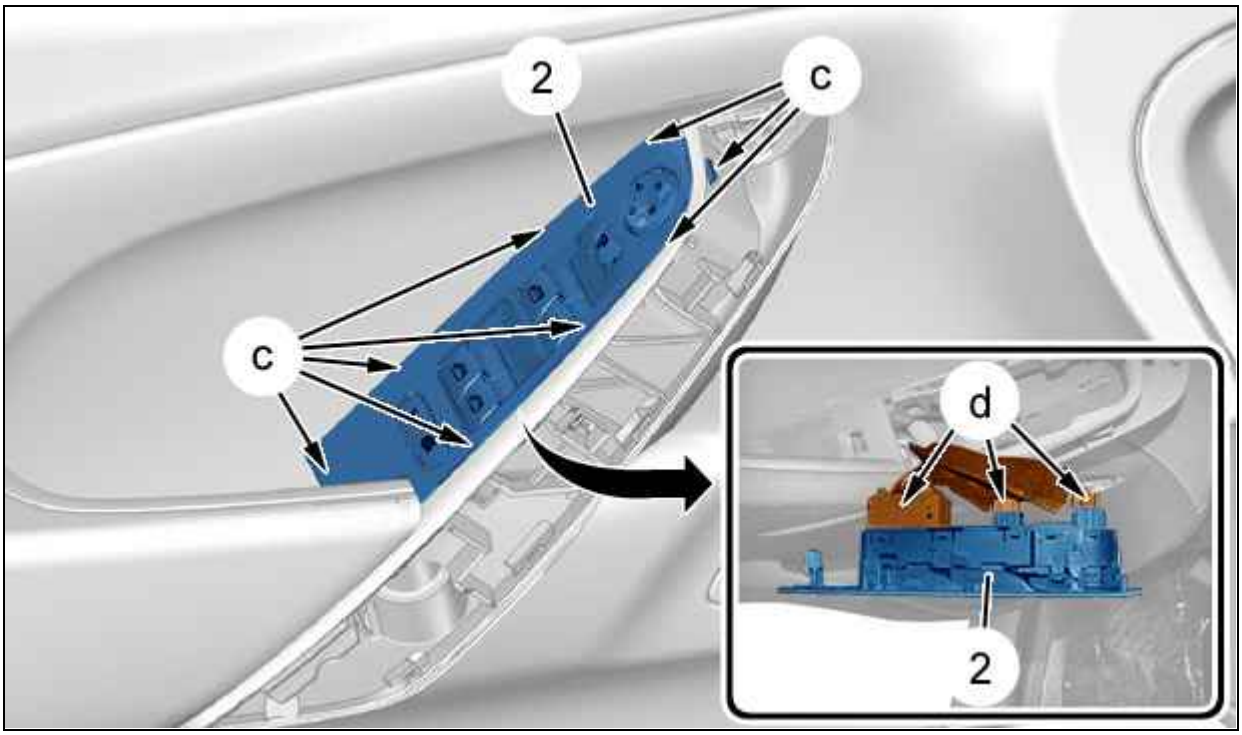

Рисунок : C4CS12YD

Открепить плату управления (2) (в "c").
Отделить панель управления (2).
Отключить электрические разъемы (в "d").

Снять плату управления (2).

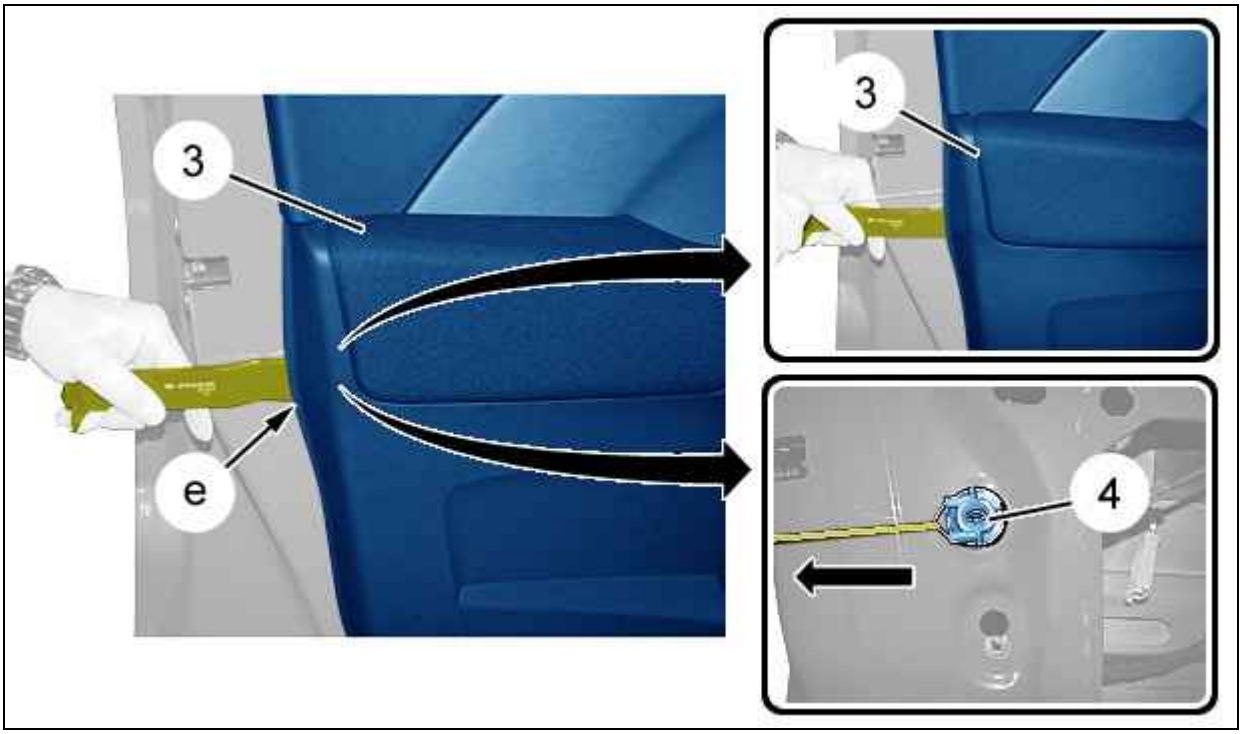

Рисунок : C4CS12ZD

Слегка сдвинуть панель (3) обивки двери (в "e") ; С помощью приспособления [1350-ZZ].
Разблокируйте крепление (4) (Как показано стрелкой) ; С помощью крюка.

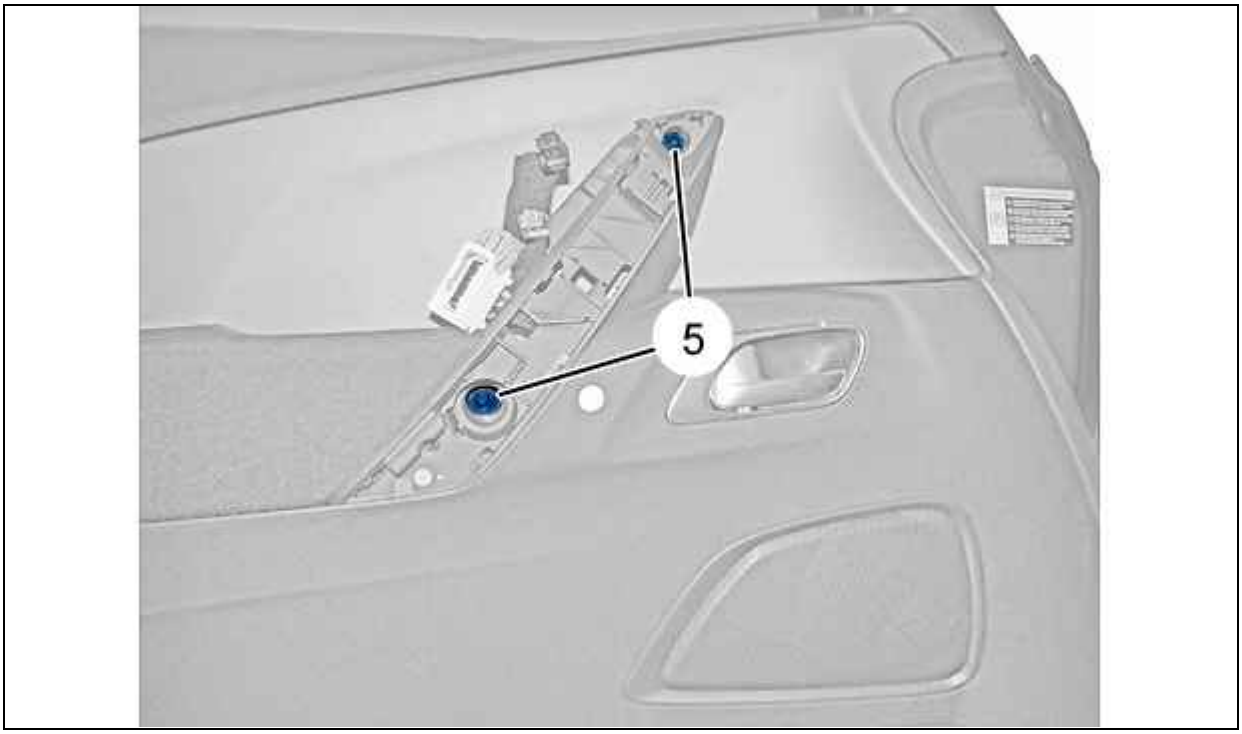

Рисунок : C4CS130D

Отвернуть болт (5).

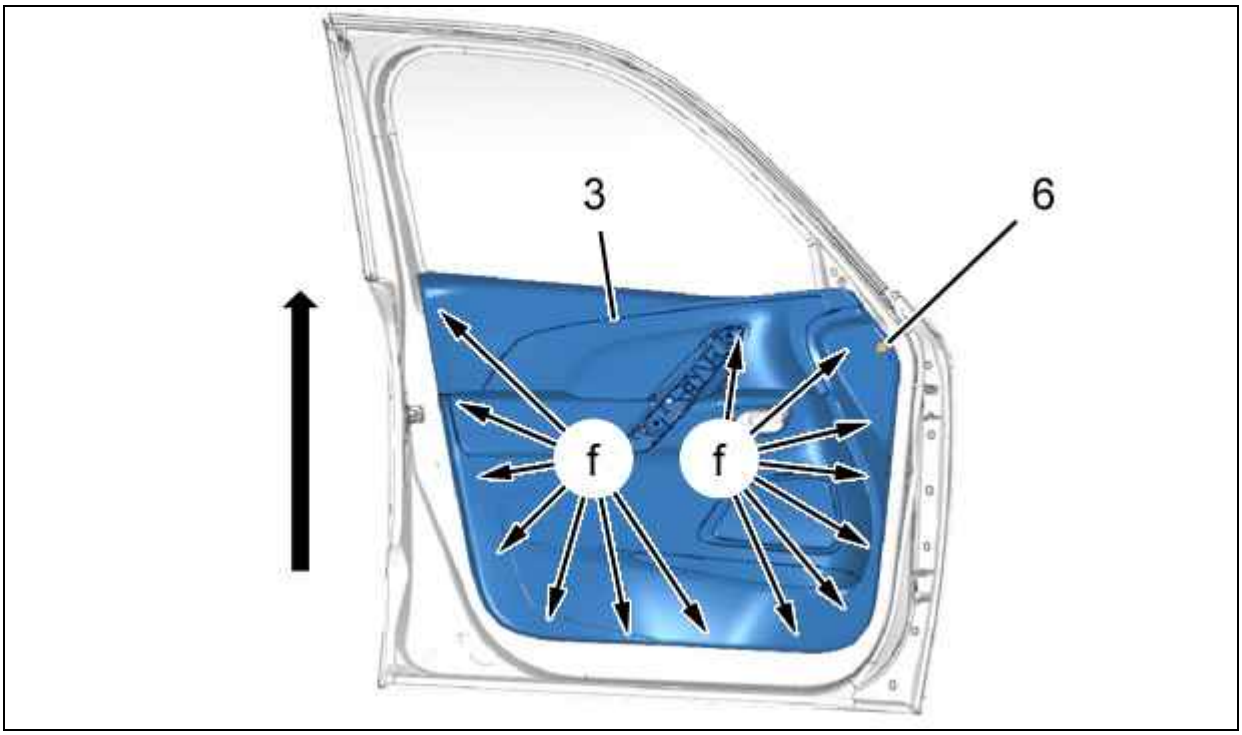

Рисунок : C4CS131D

Снимите болт (6).
Открепить панель облицовки передней двери (3) (в "f") ; С помощью приспособления [1350-ZZ].
Отделите :

- Облицовку передней двери (3) (Потянув на себя)
- Облицовку передней двери (3) (Как показано стрелкой)

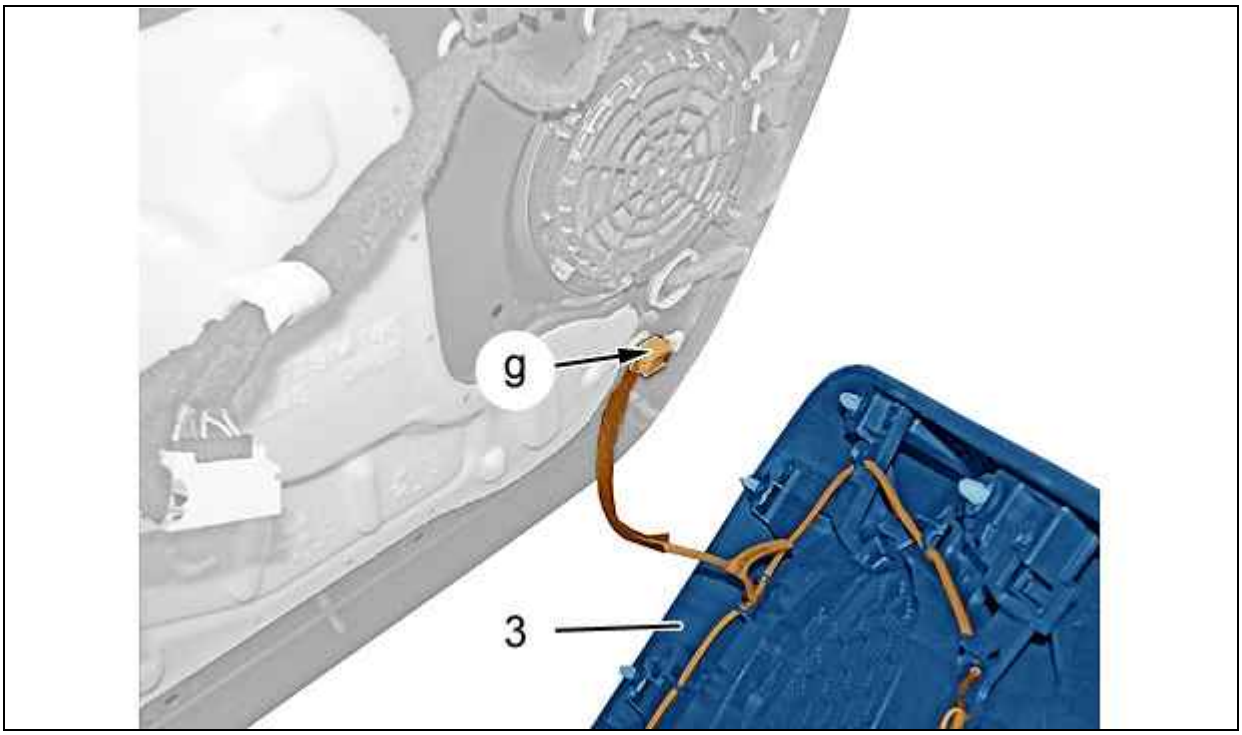

Рисунок : C4CS132D

Отсоединить разъем (в "g").

Отделите панель от отделки передней двери (3).

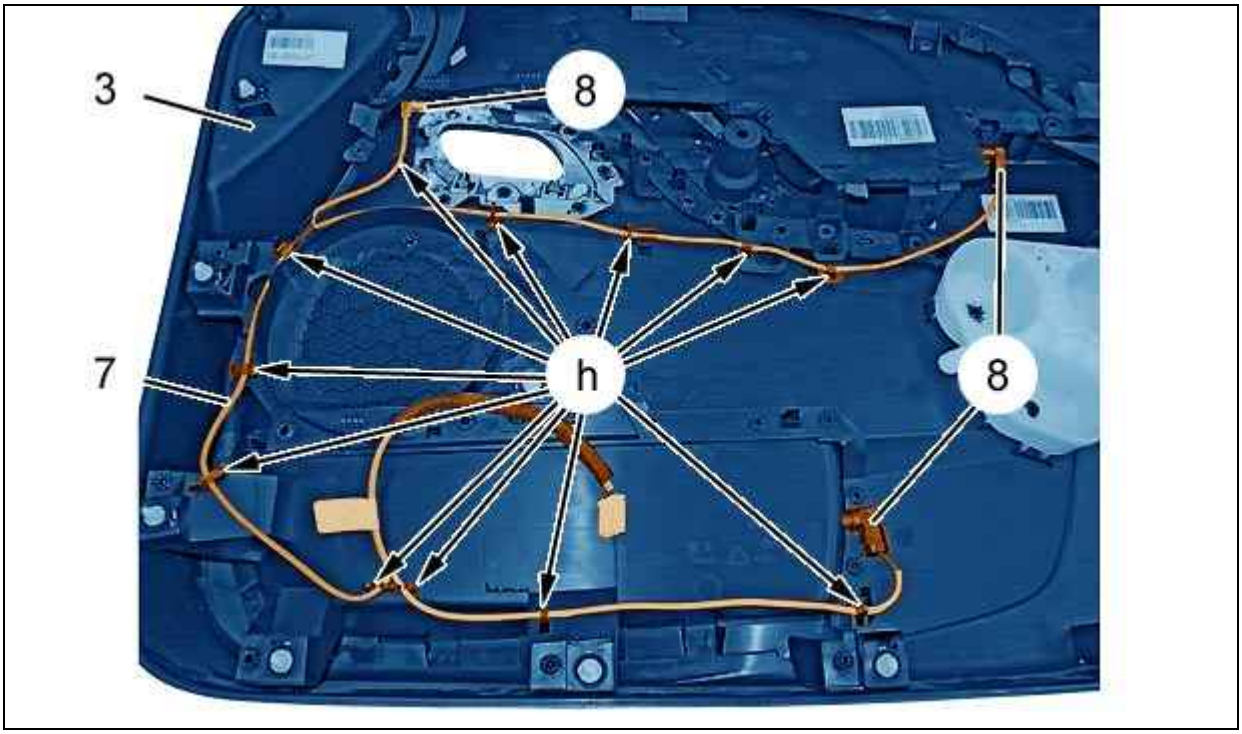

Рисунок : C4CS133D

Отсоединить ; С помощью приспособления [1350-ZZ] :

- Жгут электрических проводов (7) (в "h")
- Светодиоды (8)

Снять :

- Жгут электрических проводов (7)
- Светодиоды (8)
- Облицовку передней двери (3)

3.2. опора - Герметизирующую панель двери

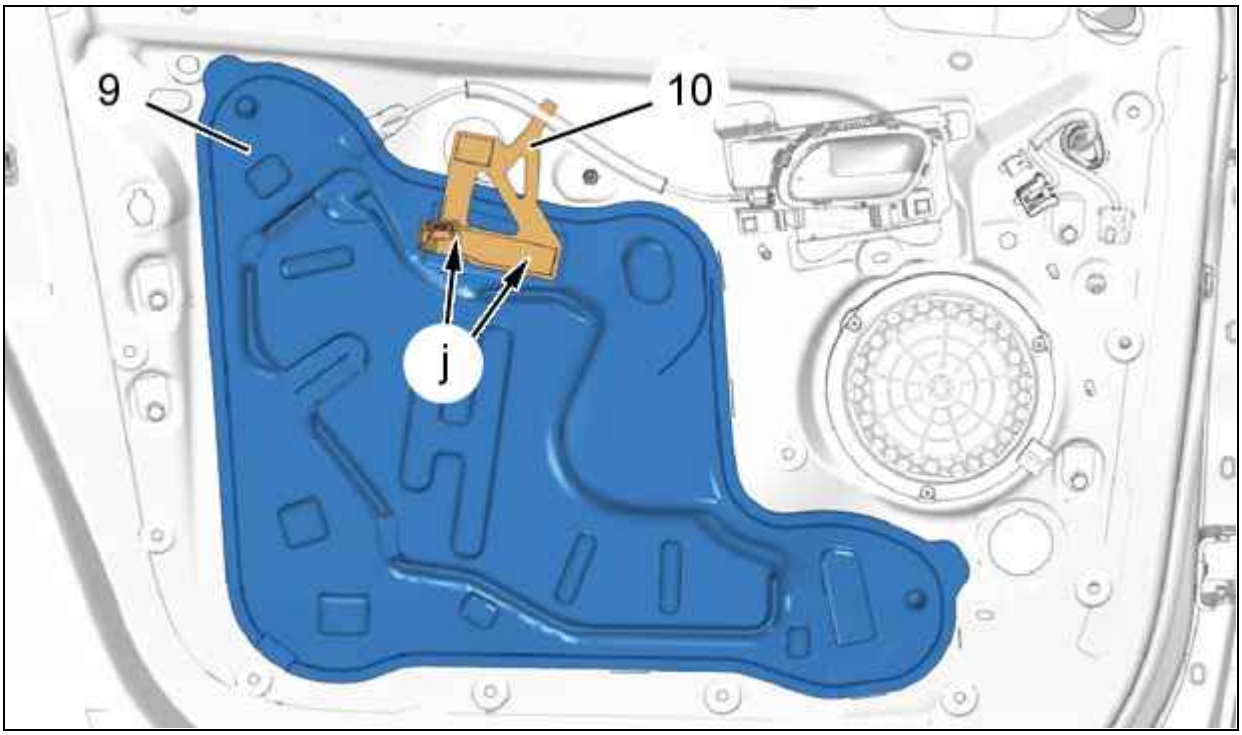

Рисунок : C4CS134D

Отсоедините опору (10) (в "j") ; С помощью приспособления [1350-ZZ].
Снять опору (10).
Отклеить герметизирующую панель (9) ; С помощью приспособления [1350-ZZ].

ПРИМЕЧАНИЕ : Удалить с двери в зоне наклеивания герметичной панели все следы клея с помощью очистителя с индексом "J1".

3.3. Ручки открывания дверей из салона

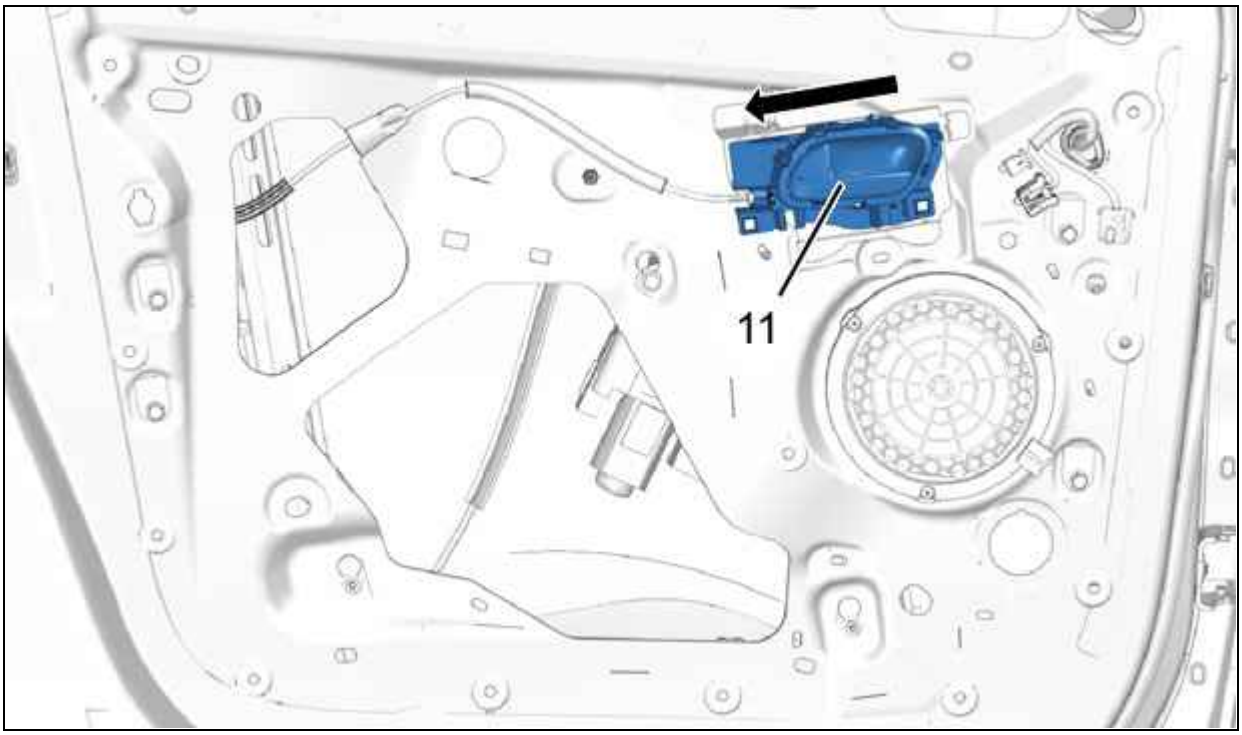

Рисунок : C4CS135D

Отделить ручку открывания изнутри салона (11) (Как показано стрелкой).

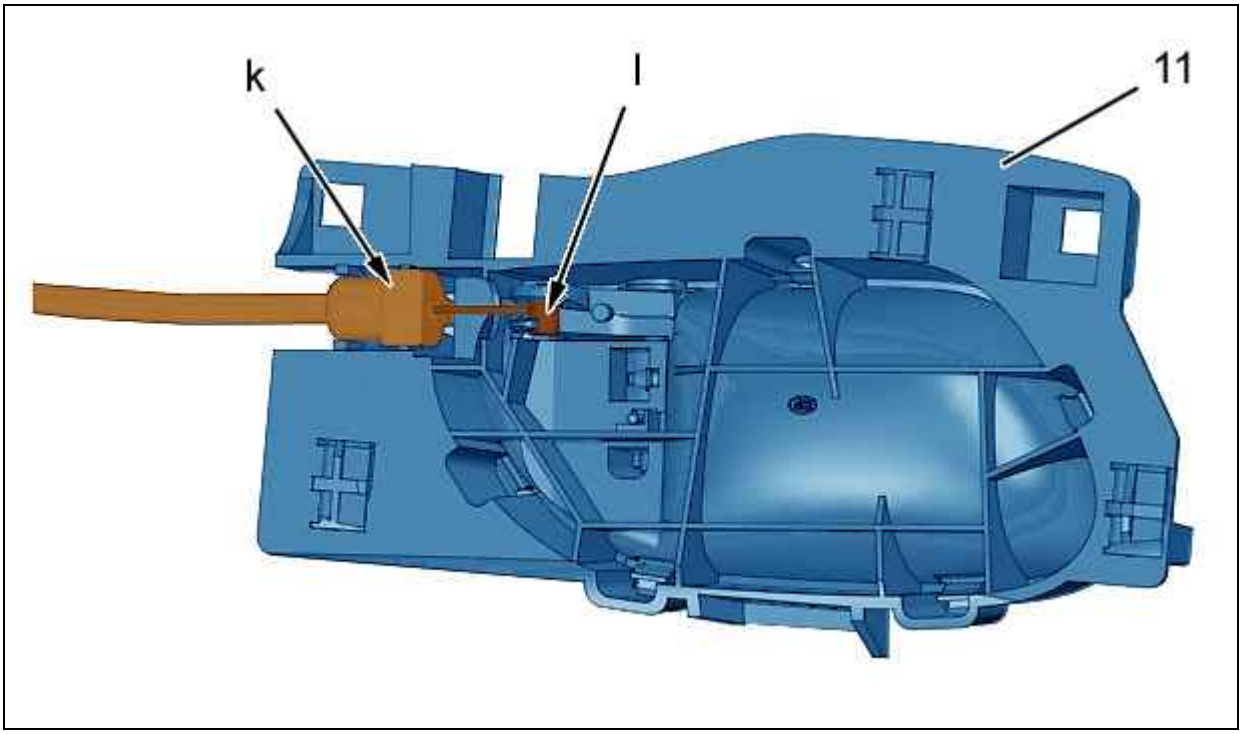

Рисунок : C4CS136D

Отсоедините :

- Крепление оболочки троса привода (в "k")
- Оконечность троса (в "l")

Снять внутреннюю ручку открывания (11).

3.4. Динамик

Снимите громкоговоритель из передней двери ⓘ .

3.5. Наружного зеркала заднего вида

Снять наружное зеркало заднего вида ⓘ .

3.6. Внутреннее и наружное нижнее уплотнение стекла двери

Снять внутренний уплотнитель стекла ⓘ .

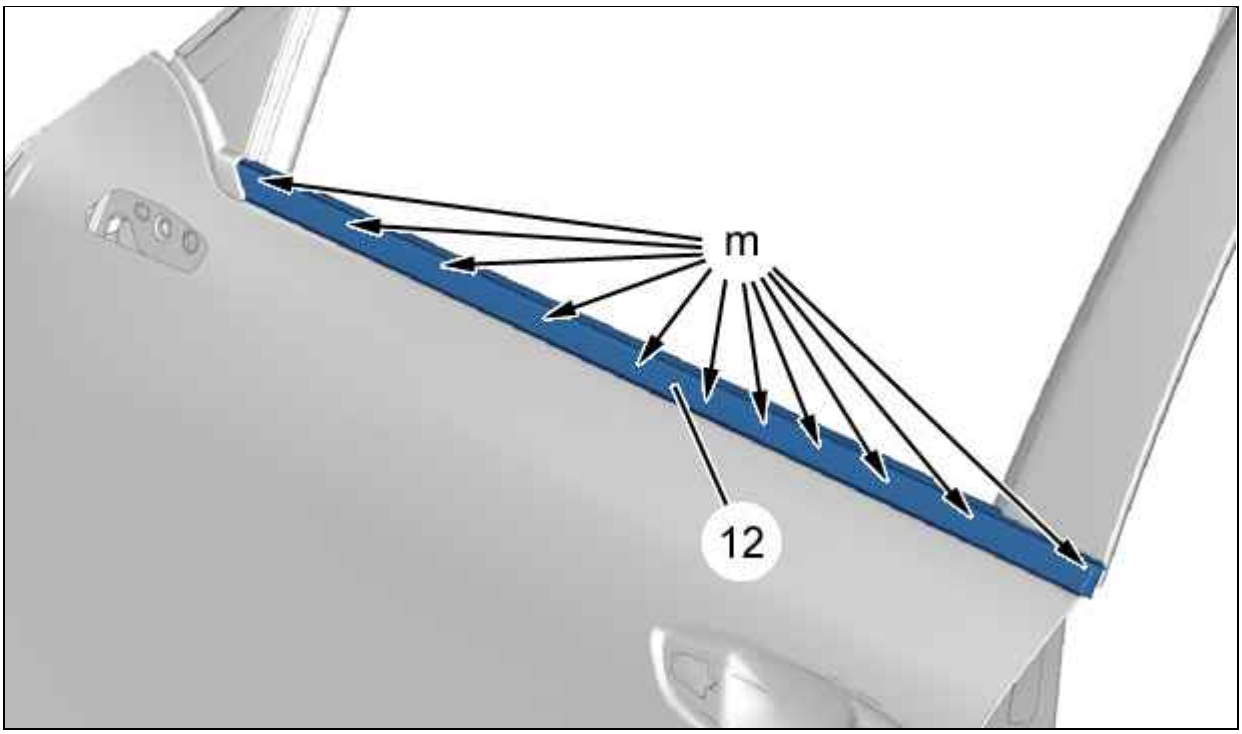

Рисунок : C4CS137D

Открепить и снять наружный уплотнитель задней двери (12) (в "m") ; С помощью приспособления [1350-ZZ].

3.7. Стекло передней двери

Снять стекло передней двери ⓘ .

3.8. Механизм стеклоподъемника передней двери

Снимите механизм стеклоподъемника ⓘ .

3.9. Наружная ручка передней двери

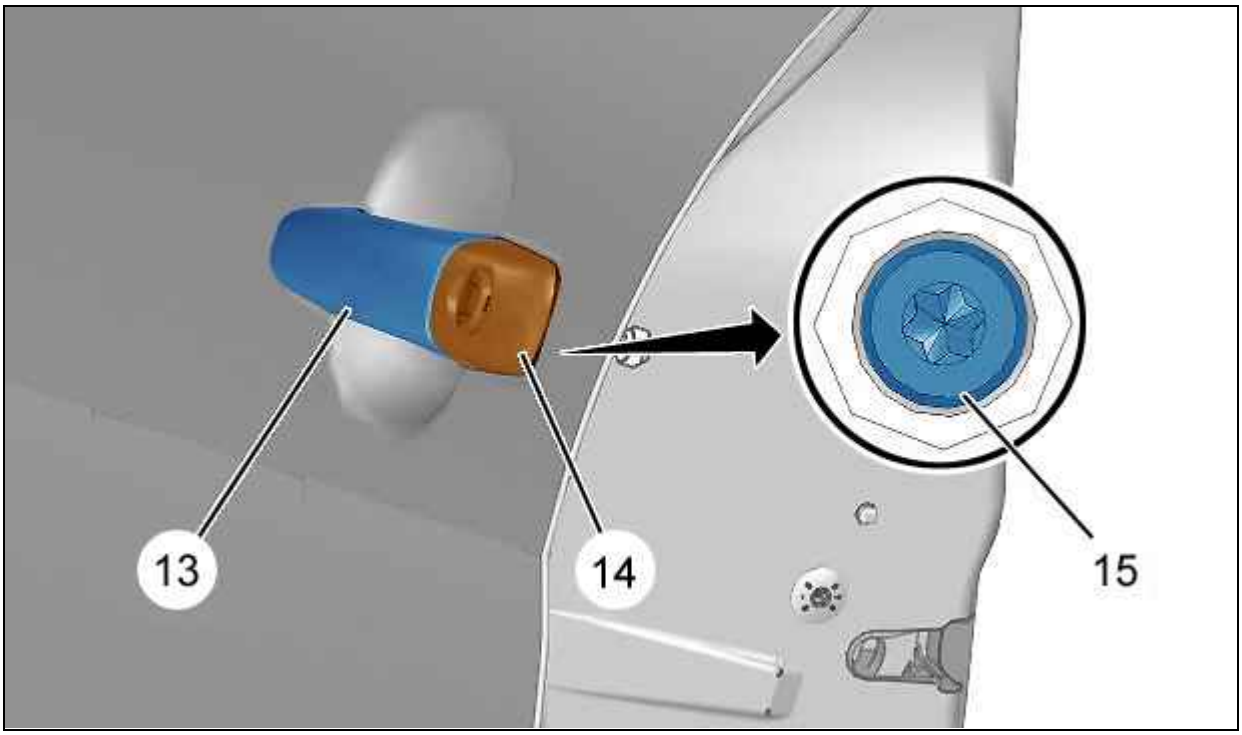

Рисунок : C4CS138D

Ослабьте болт крепления (15) замка передней двери (14) ; Не снимая болта (15).
Освободить и снять замок двери (14).
Сдвинуть ручку (13) назад и освободить ее.
Переместить ручку (13) в полностью открытое положение.
Отсоединить разъем (Через паз в двери) (В зависимости от комплектации).
Снимите наружную ручку (13).

3.10. Приводной механизм наружной ручки двери

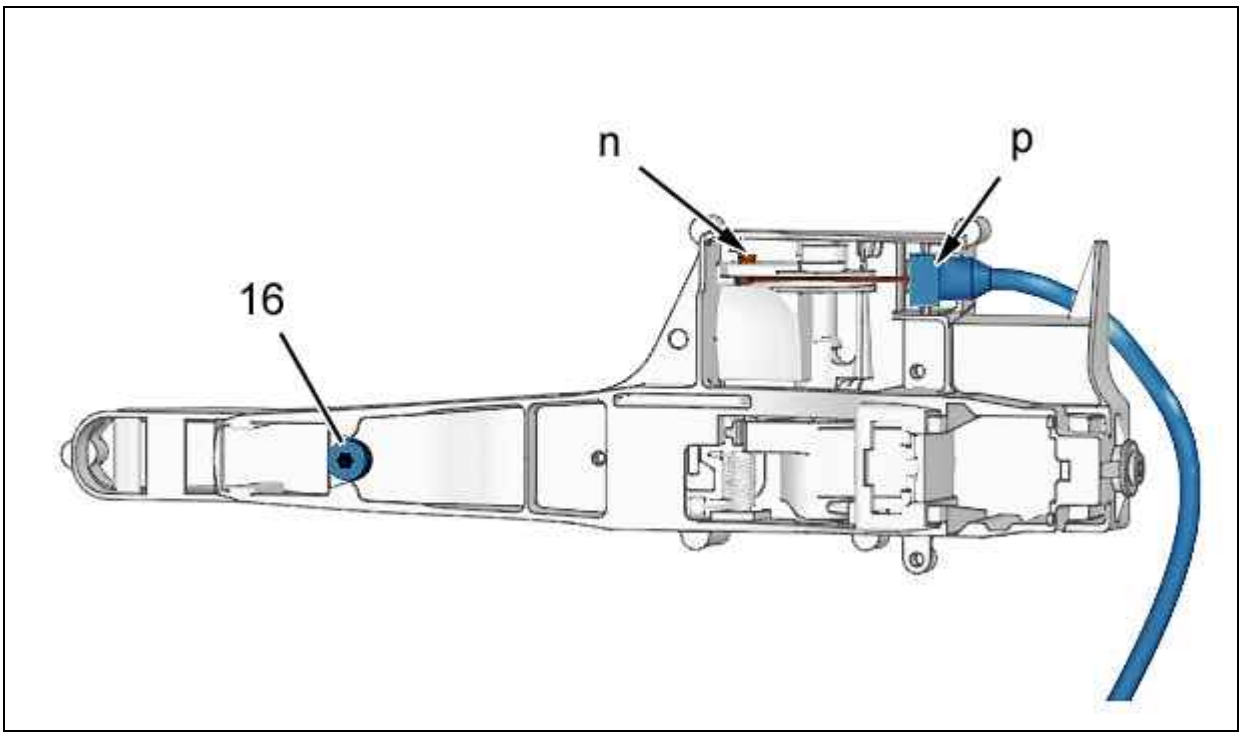

Рисунок : C4CS139D

Снимите болт (16).
Освободить приводной механизм наружной ручки через внутреннее отверстие двери.
Отсоедините :

- Крепление оболочки троса привода (в "p")
- Оконечность троса (в "n")

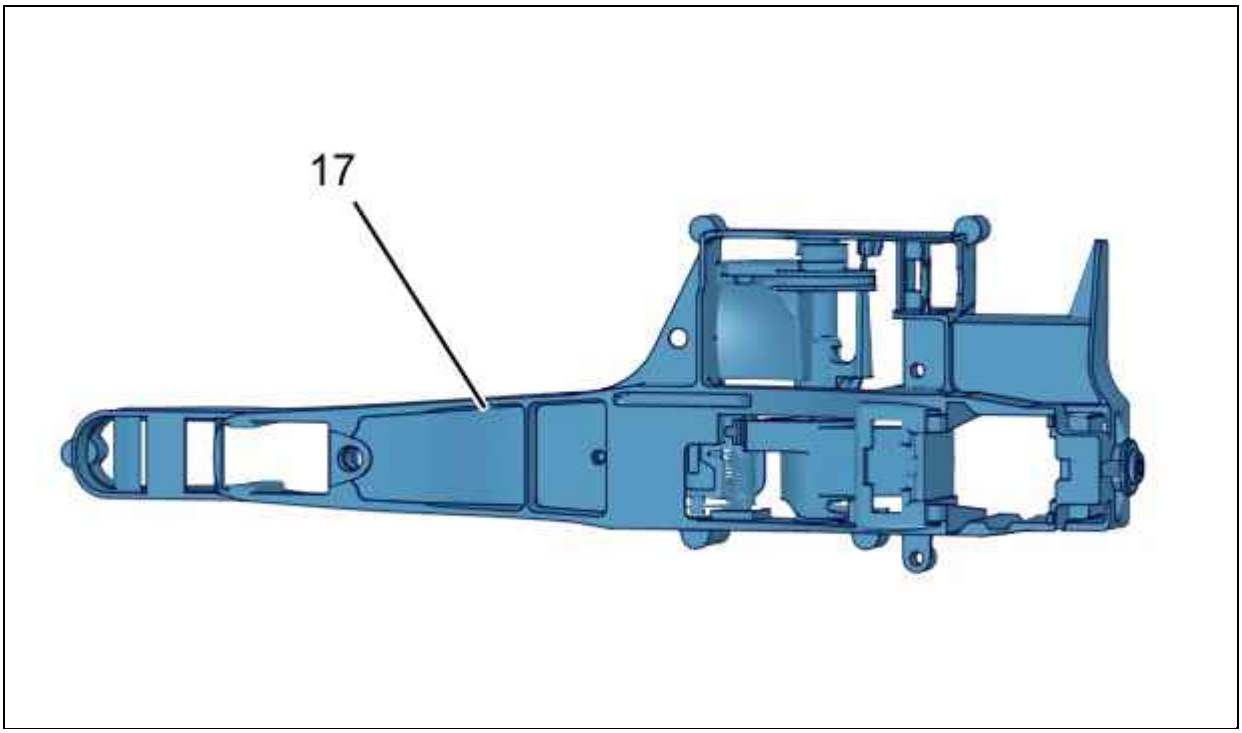

Рисунок : C4CS13AD

Снять наружный механизм управления открытием (17).

3.11. Замок передней двери

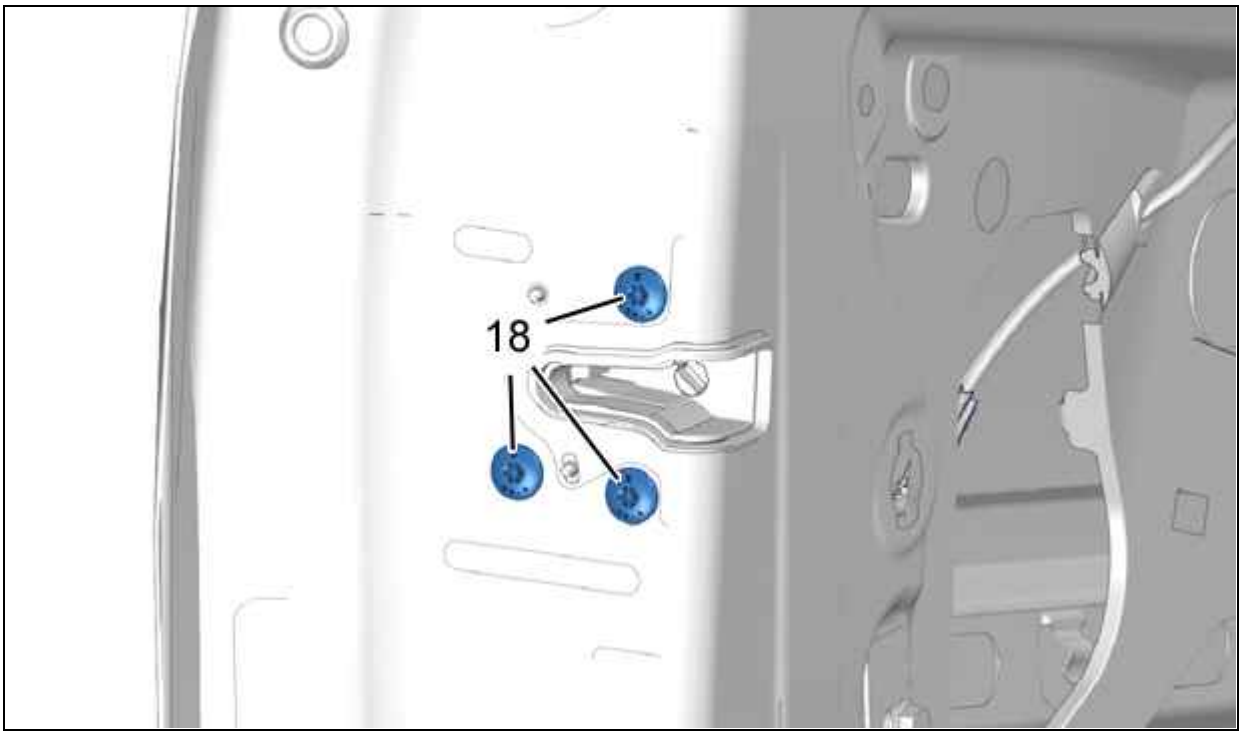

Рисунок : C4CS13BD

Отвернуть болт (18).

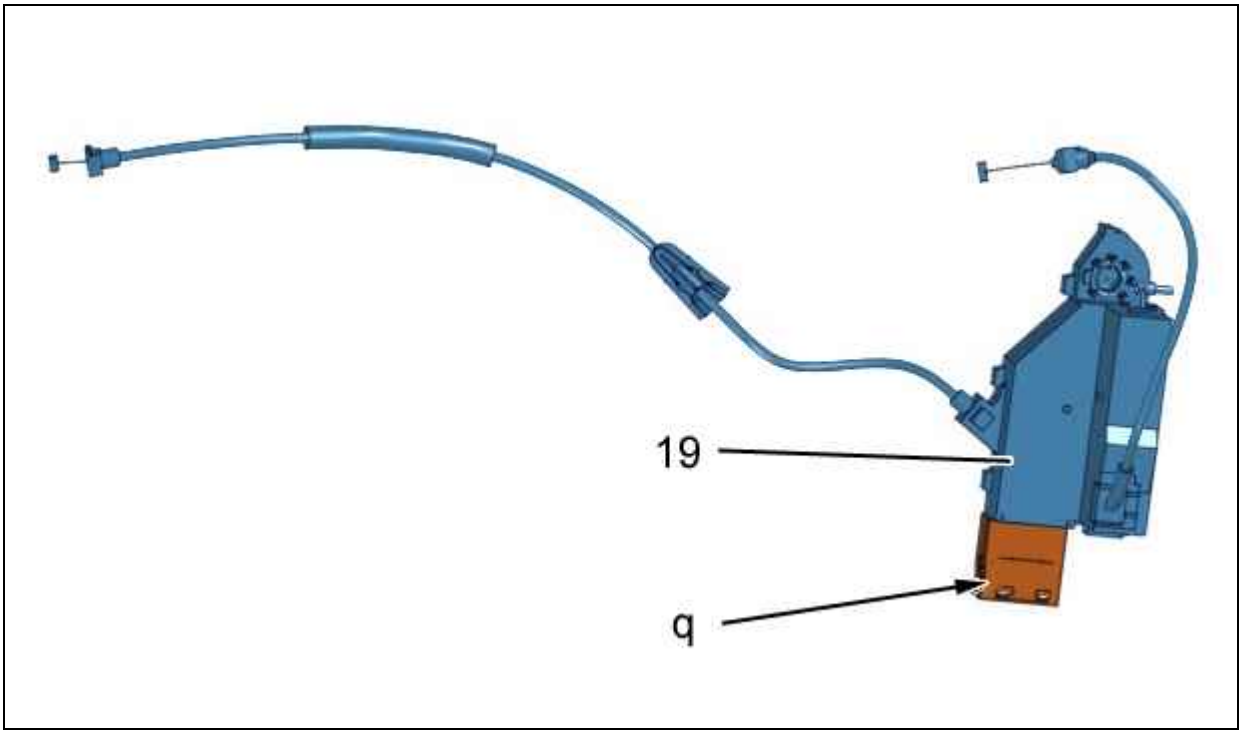

Рисунок : C4CS13CD

Освободить замок (19) через внутреннее отверстие двери.
Отсоединить разъем (в "q").
Снять замок (19).

3.12. Направляющая кулисы

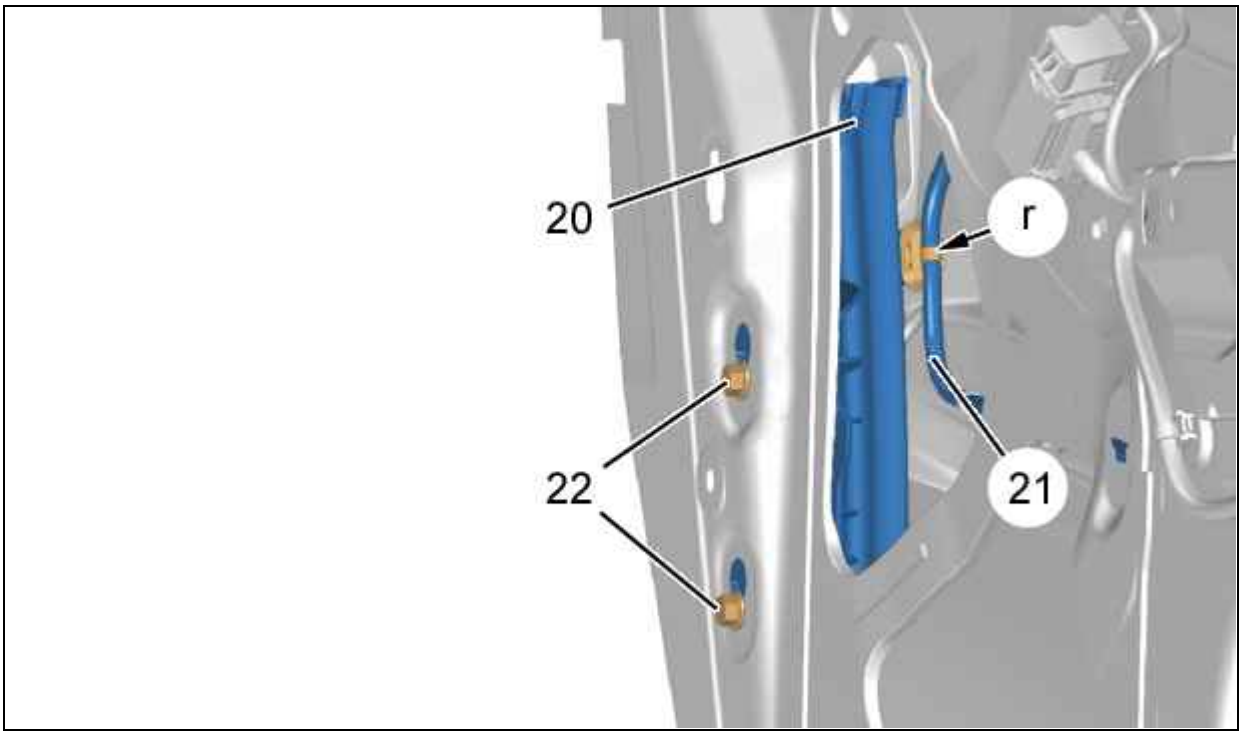

Рисунок : C4CS13DD

Отвернуть болт (22).
Отсоедините жгут электрических проводов (21) (в "r") ; С помощью приспособления [1350-ZZ].
Освободить направляющую (20) (Через паз в двери).
Снять направляющий элемент (20).

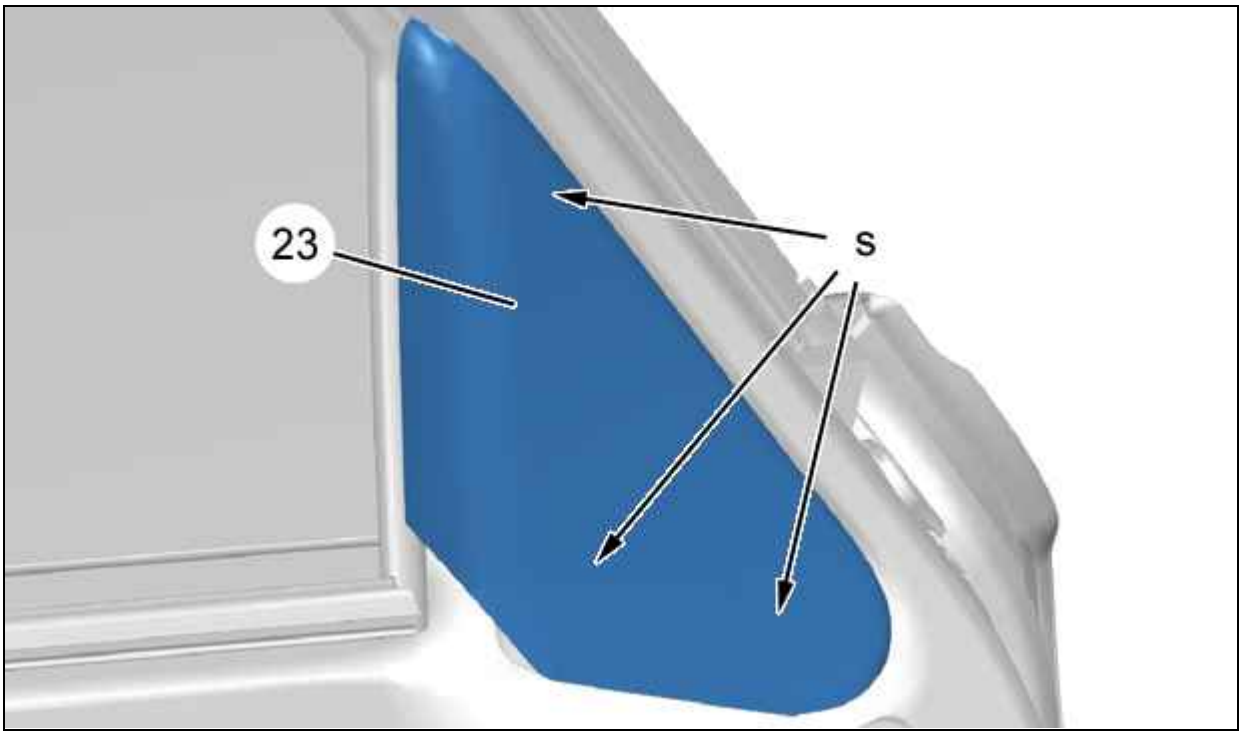

Рисунок : C4CS13ED

Отсоединить декоративную накладку (23) (в "s") ; С помощью приспособления [1350-ZZ].
Снять декоративную накладку (23).

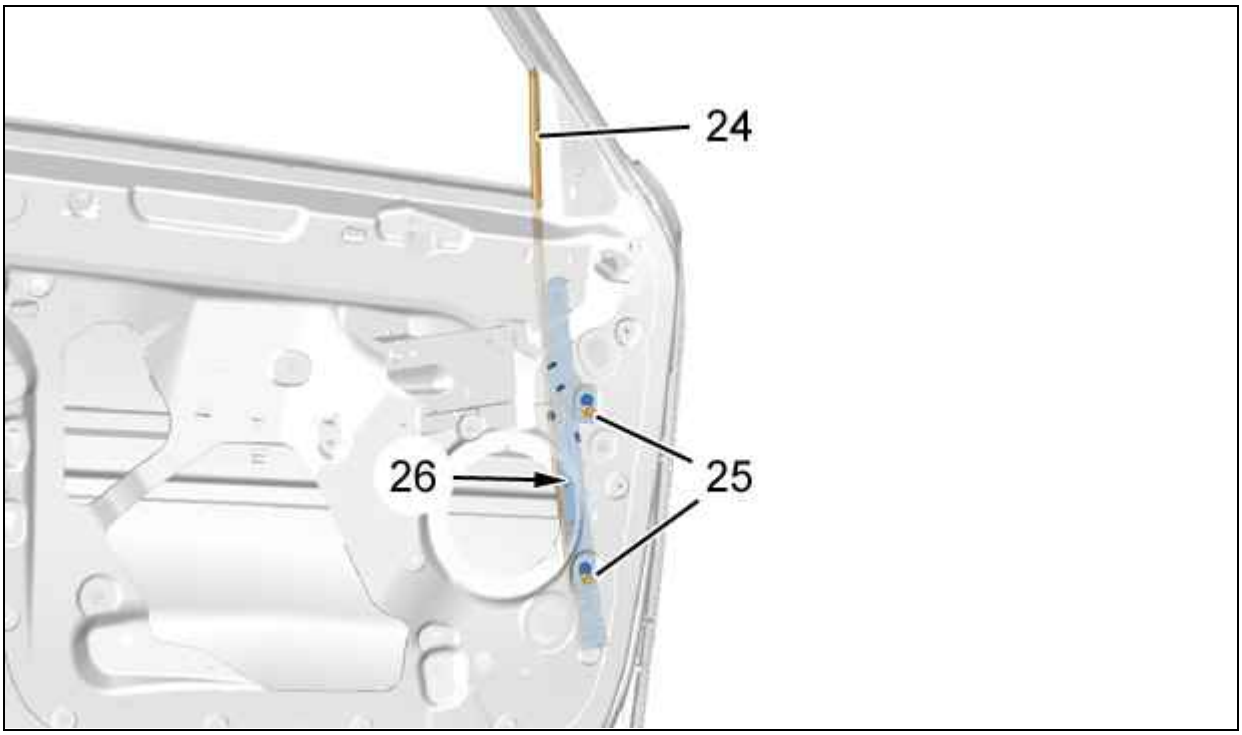

Рисунок : C4CS13FD

Отвернуть болт (25).
Частично снимите уплотнитель проема передней двери (24).
Освободить направляющую (26) (Через паз в двери).
Снять направляющий элемент (26).

3.13. Тяги двери

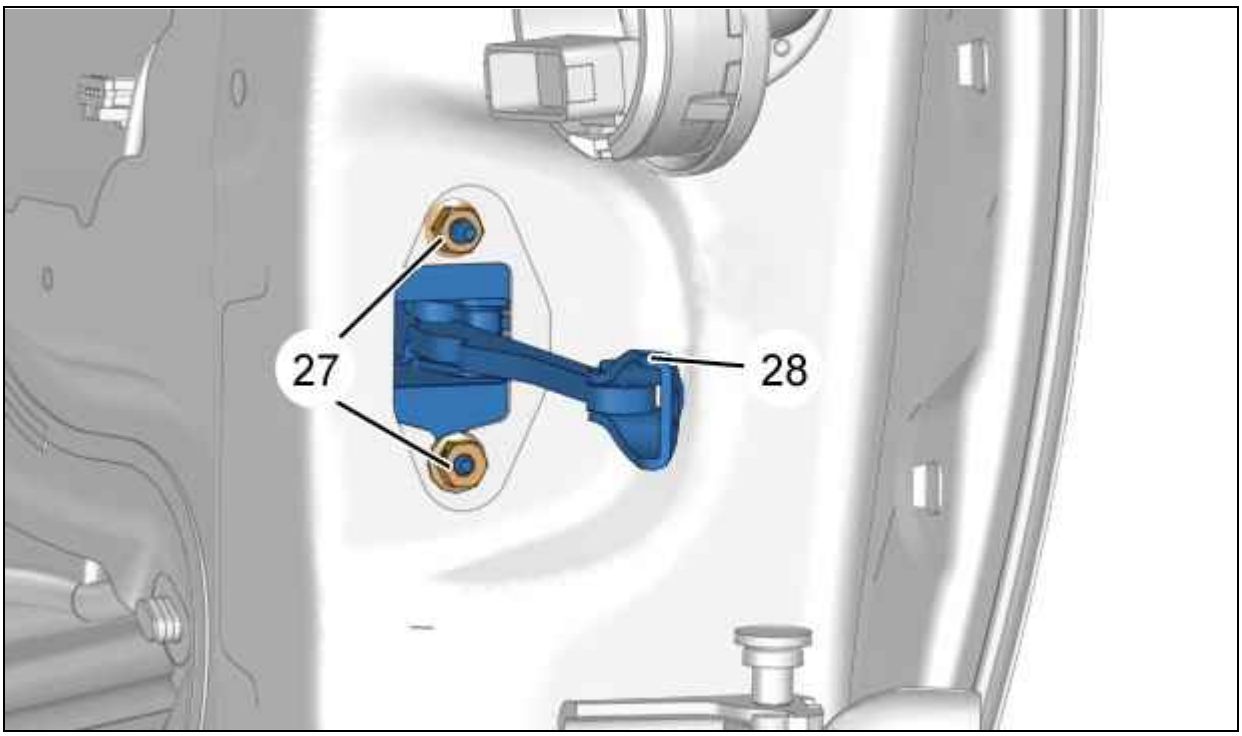

Рисунок : C4CS13HD

Снять :

- Гайки (27)
- Тягу двери (28) (Через внутреннее отверстие двери)

3.14. Уплотнители

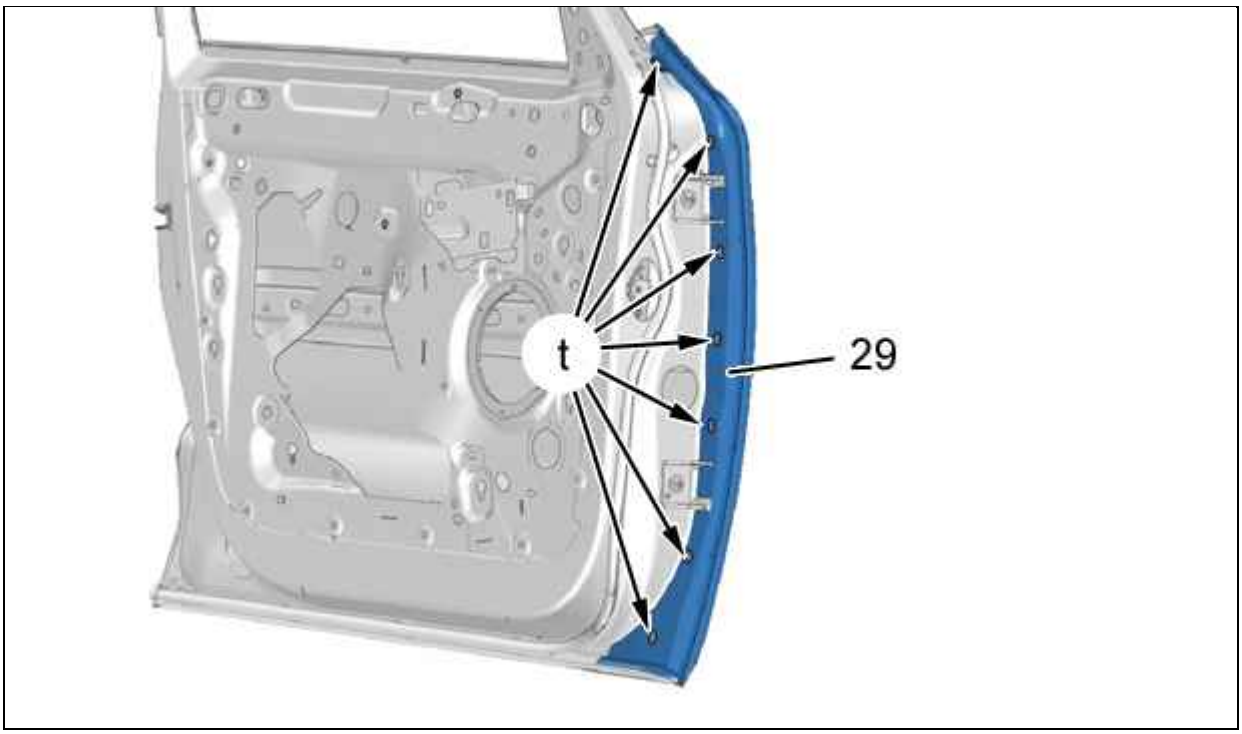

Рисунок : C4CS13ID

Отсоедините фиксаторы (в "t") ; С помощью приспособления [1350-ZZ].
Снять прокладку (29).

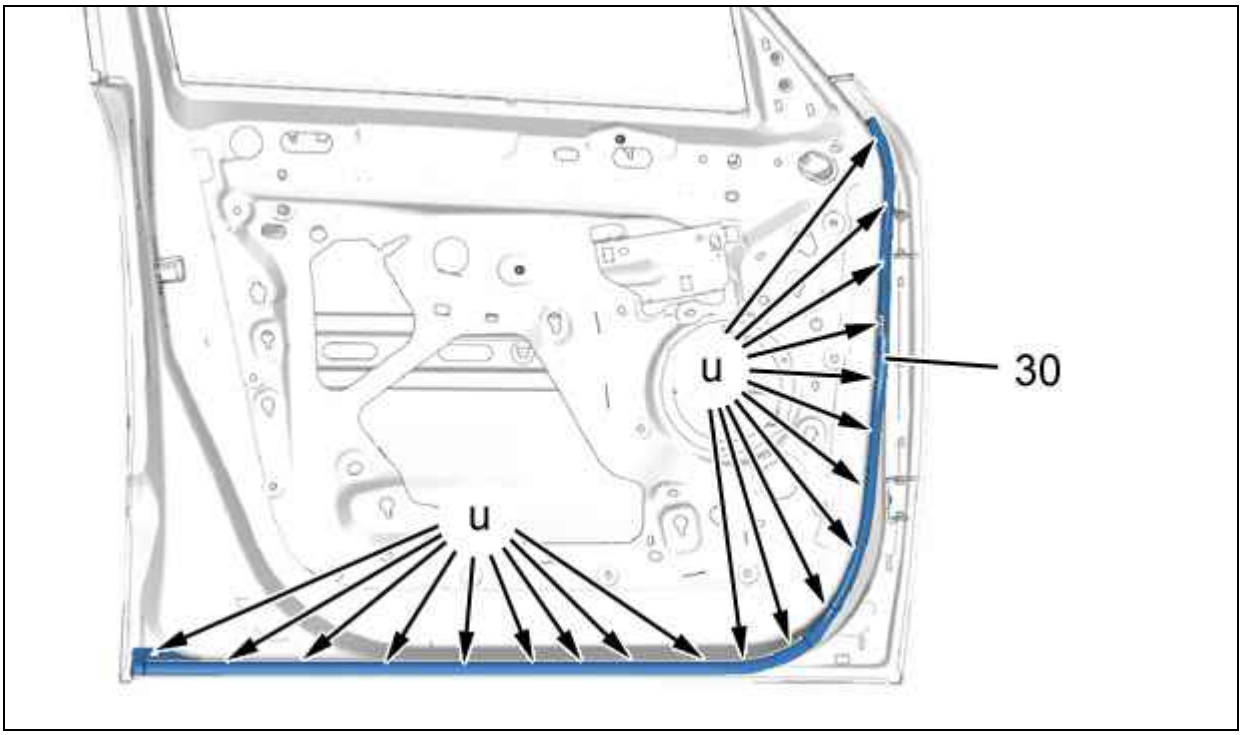

Рисунок : C4CS13JD

Отсоедините фиксаторы (в "u") ; С помощью приспособления [1350-ZZ].
Снять прокладку (30).

3.15. Наружные накладки

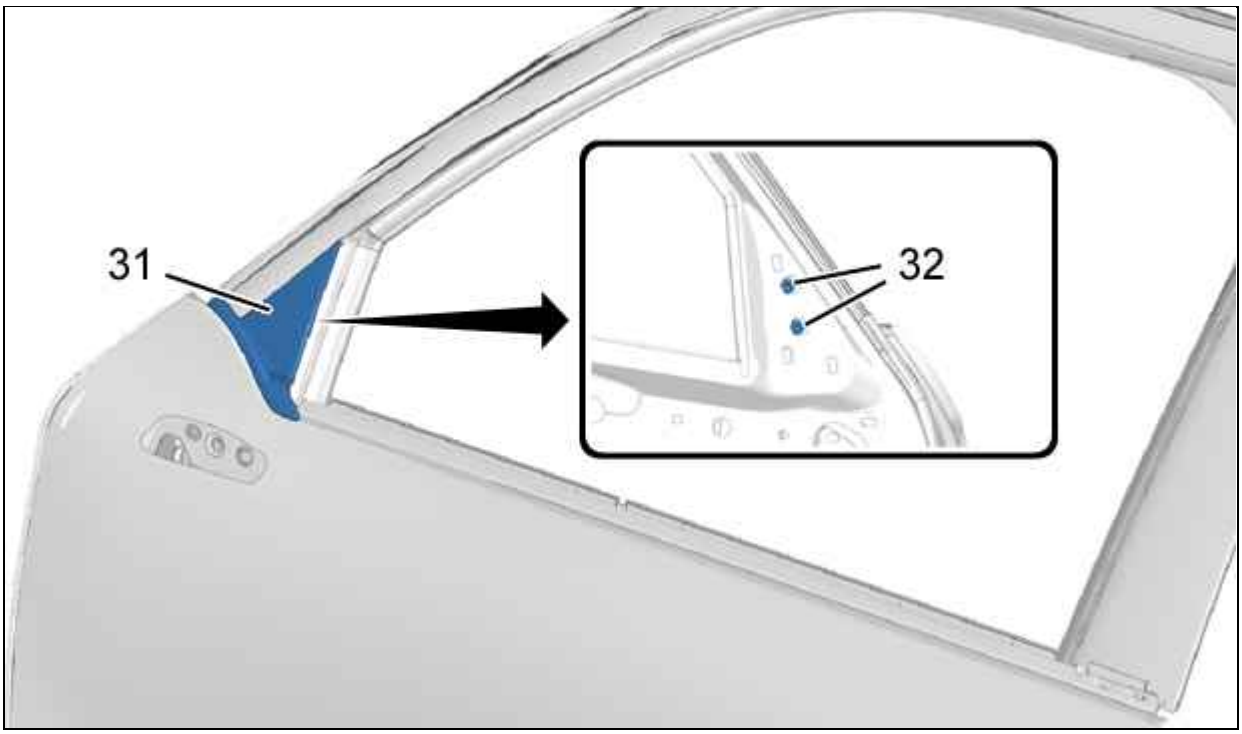

Рисунок : C4CS13KD

Снять :

- болтов (32)

- Декоративный элемент (31)

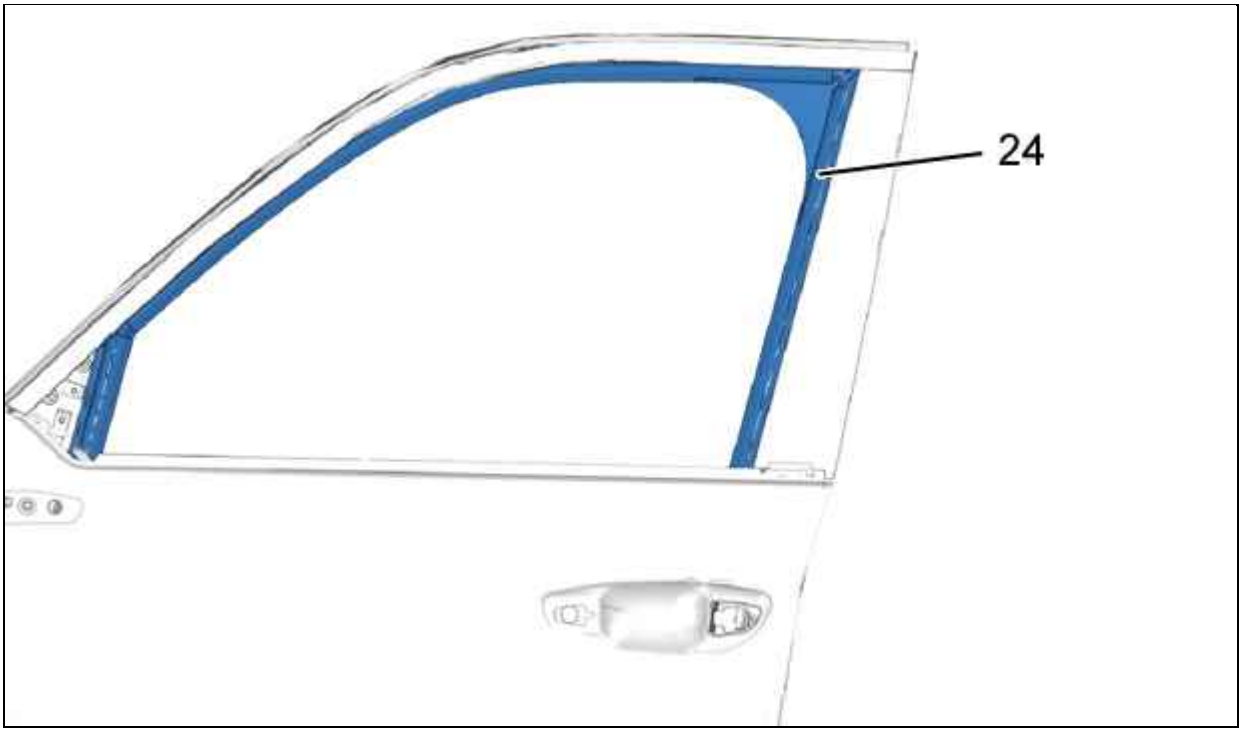

Рисунок : C4CS13LD

Снять уплотнение рамки (24) передней двери.

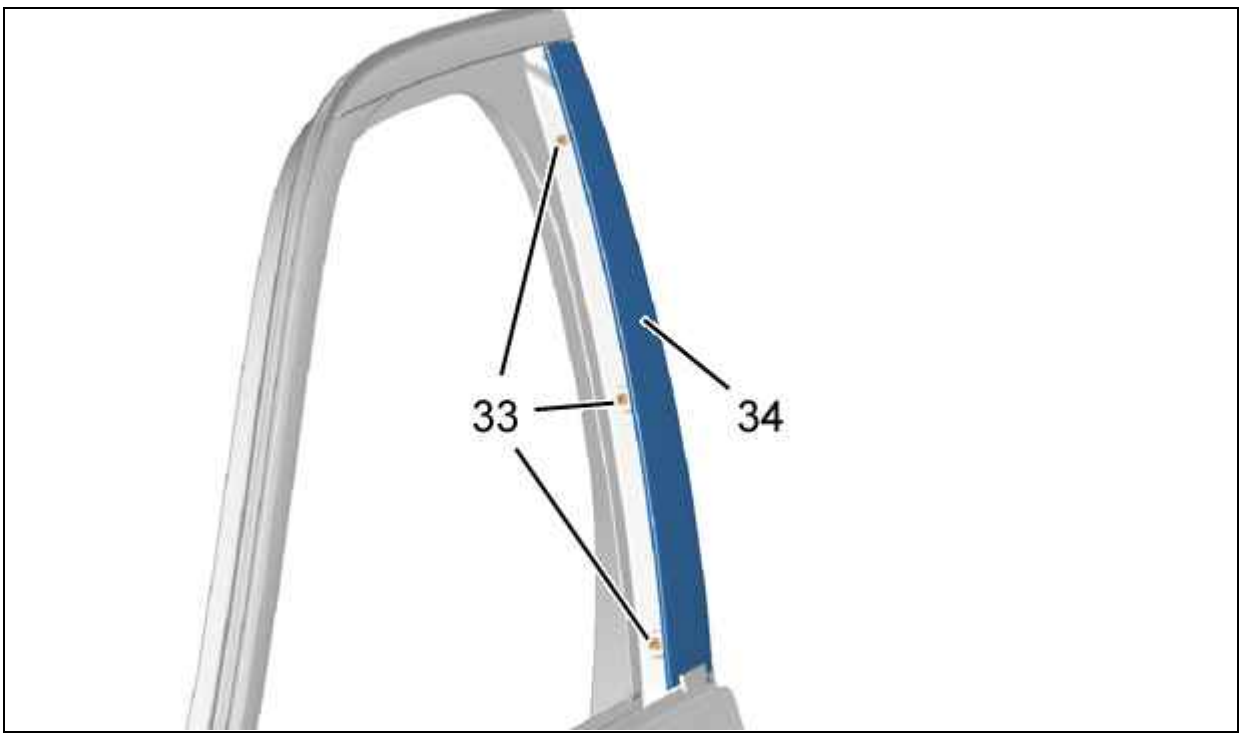

Рисунок : C4CS13OD

Срезать стержни заклепок , прежде чем начать сверление.
Высверлите головки заклепок (33) ; С помощью сверла диаметром 6 мм.
Снять декоративную накладку (34).

Высверлить остальные заклепки.

ПРИМЕЧАНИЕ : Удалить остатки заклепок из нижней части двери с помощью пылесоса.

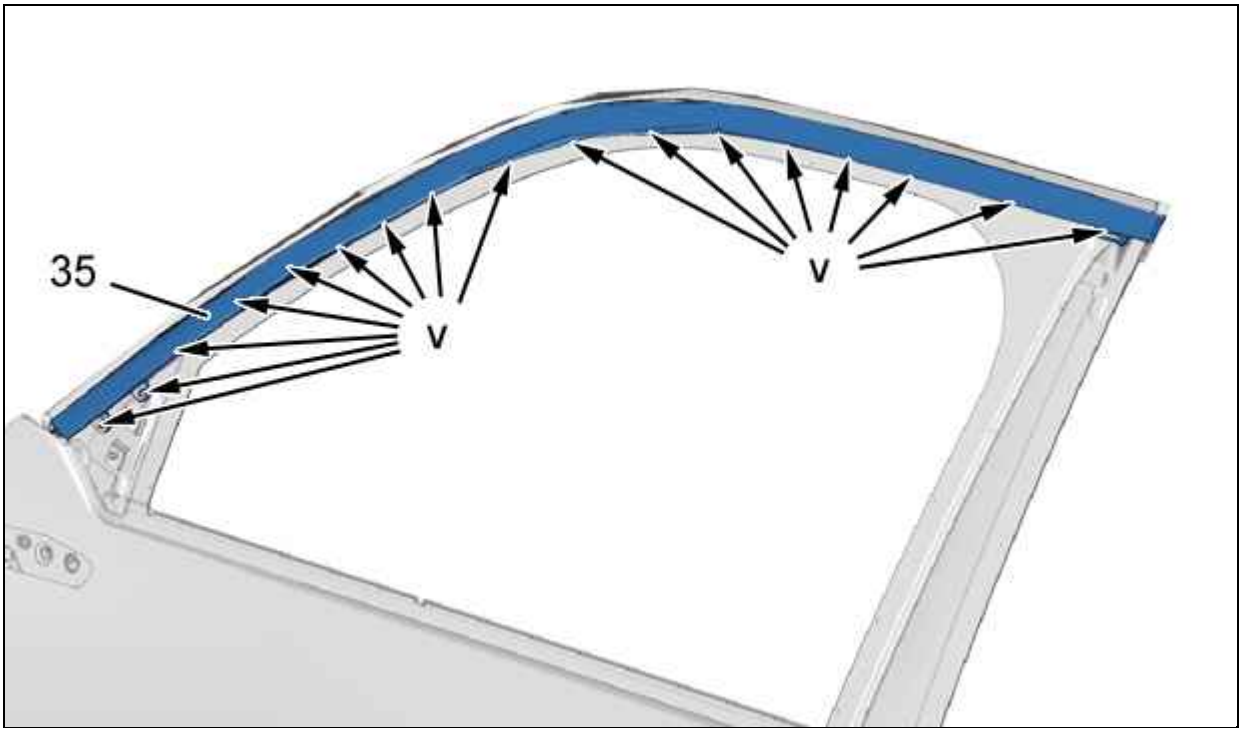

Рисунок : C4CS13PD

Отсоединить декоративную накладку (35) (в "v") ; С помощью приспособления [1350-ZZ].
Снять декоративную накладку (35).

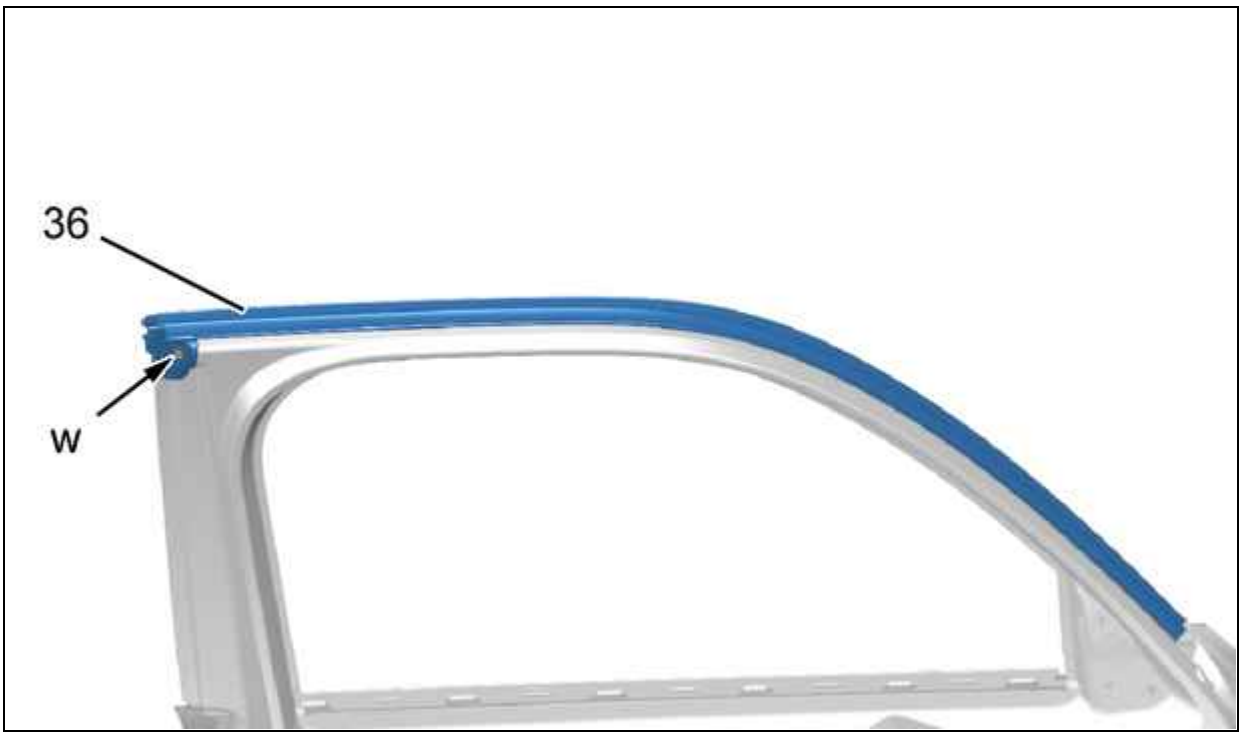

Рисунок : C4CS13QD

Открепить уплотнитель (36) (в "w") ; С помощью приспособления [1350-ZZ].
Снять уплотнитель (36).

3.16. Электрический жгут

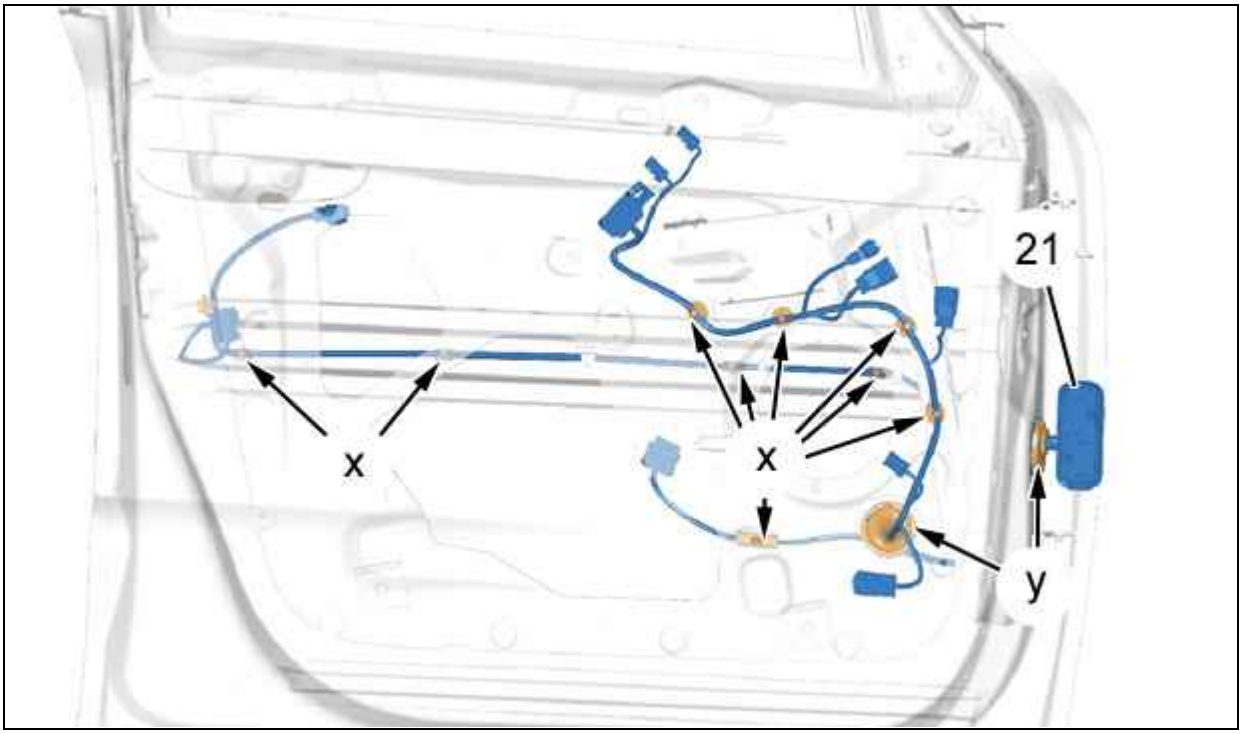

Рисунок : C4CS13RD

ПРИМЕЧАНИЕ : Отметить прокладку электрического жгута (21).

Отсоединить ; С помощью приспособления [1350-ZZ] :

- Крепежные хомуты (в "x")
- Втулки для электрических жгутов (в "y")

Снимите жгут проводов (21).

3.17. Шарниры двери

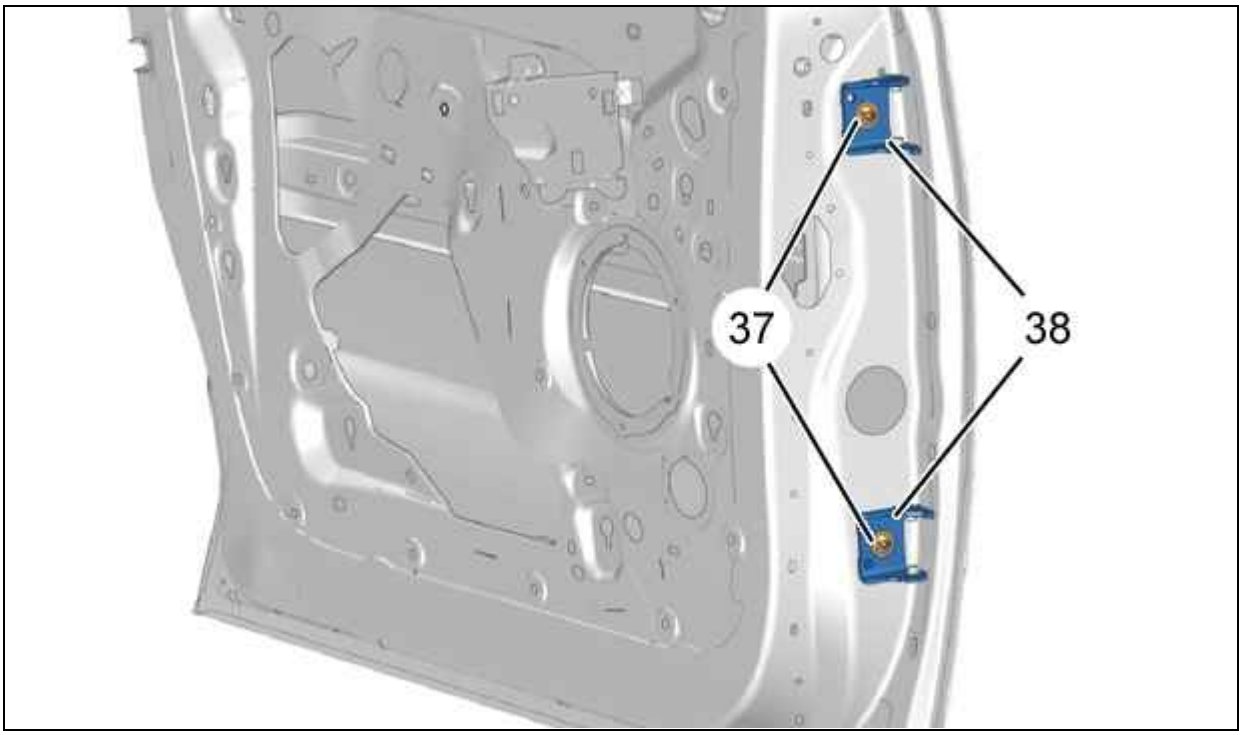

Рисунок : C4CS13SD

Снять :

- болтов (37)
- Шарниры (38)

4. Сборка

ОБЯЗАТЕЛЬНО : Обязательно заменить дефектные фиксаторы и хомуты.

ОБЯЗАТЕЛЬНО : Установите новые уплотнения без складок и разрывов ; Необходима полная чистота опорной поверхности на панели двери ; Провести роликом по предварительно наклеенному листу ; Эти рекомендации необходимы, чтобы избежать возможного проникновения воды, пыли или шума.

Установка производится выполнением операций по снятию в обратном порядке.
Моменты затяжки :

- Затянуть болты (5) моментом 1 дН.м
- Затянуть болты (15) моментом 1,5 дН.м
- Затянуть болты (16) моментом 1,5 дН.м
- Затянуть болты (18) моментом 1,5 дН.м
- Затянуть болты (22), (25) моментом 1 дН.м
- гайки (27) моментом 1 дН.м
- Затянуть болты (37) моментом 3 дН.м

Проверьте функционирование различного оборудования.